BOSCH

Professional HEAVY DUTY

GTS 70-216

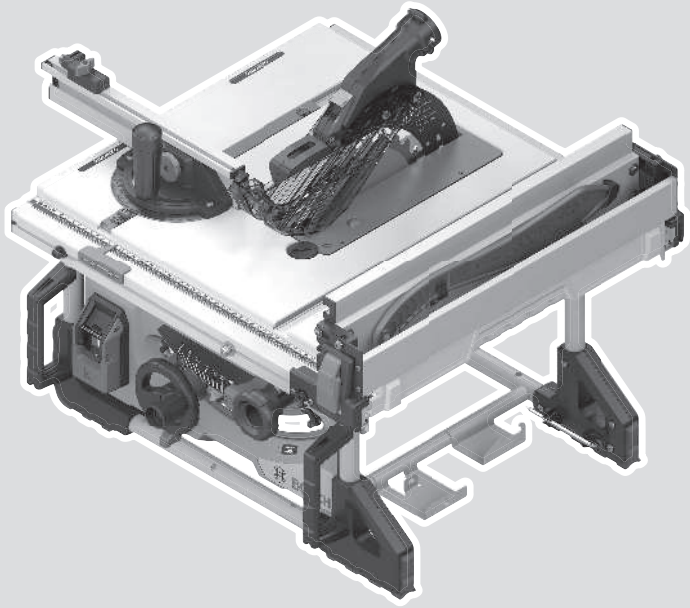

Robert Bosch Power Tools GmbH
70538 Stuttgart
GERMANY

www.bosch-pt.com

1 609 92A A92 (2026.08) PS / 35

1 609 92A A92

sl Izvirna navodila

Slovenščina .....Stran 19

https://eu-doc.bosch.com/

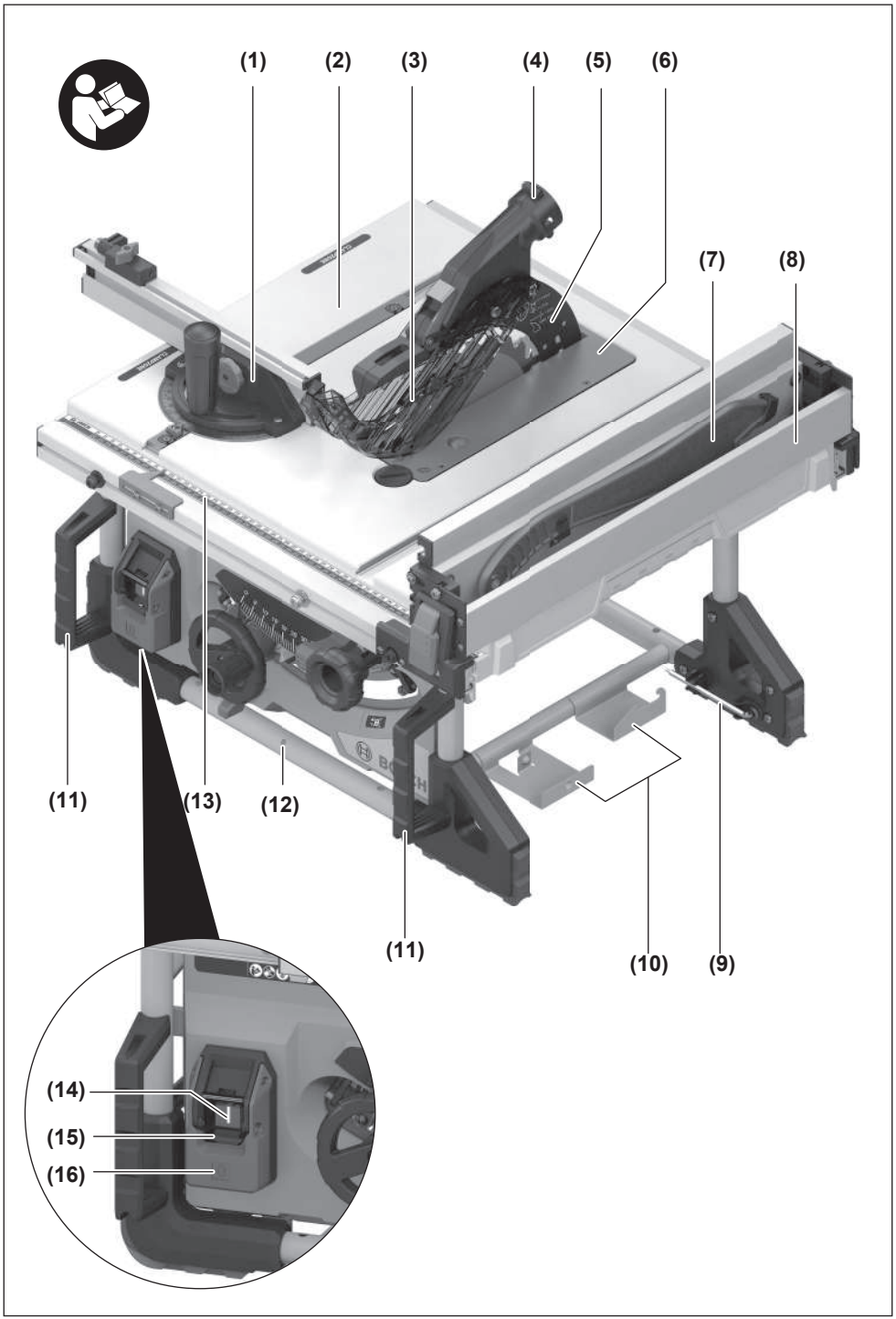
(1)
(2)
(3)
(4)
(5)
(6)
(7)
(8)
(11)
(13)
(12)
(11)
(10)
(9)
(14)
(15)
(16)

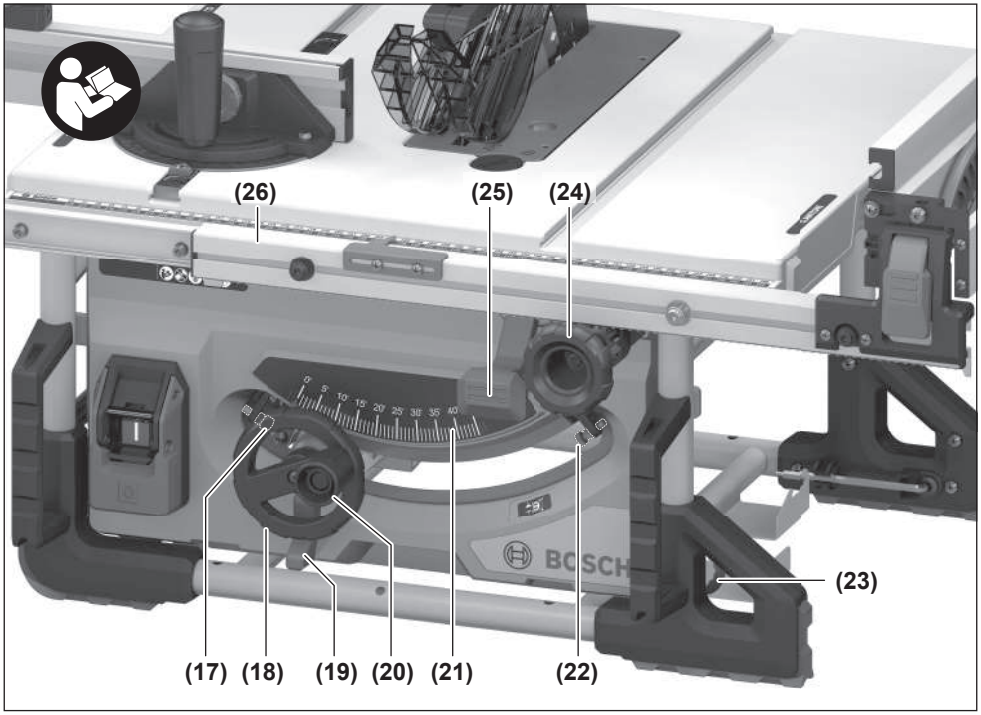
(26)
(25)
(24)
(23)
(17)
(18)
(19)
(20)
(21)
(22)

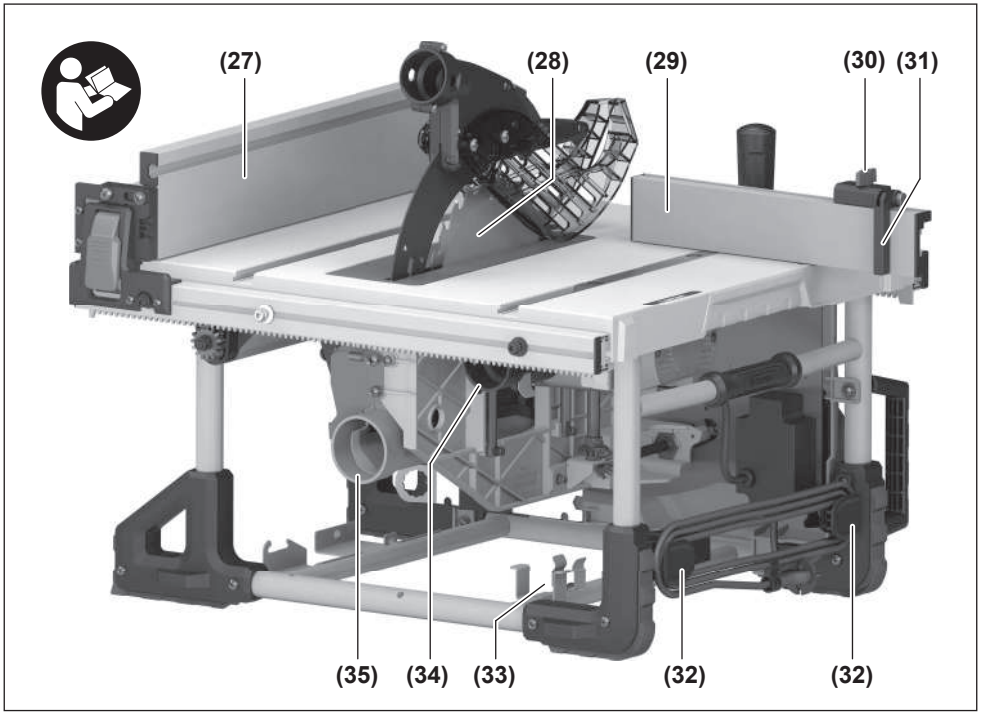
(27)
(28)
(29)
(30)
(31)
(35)
(34)
(33)
(32)
(32)

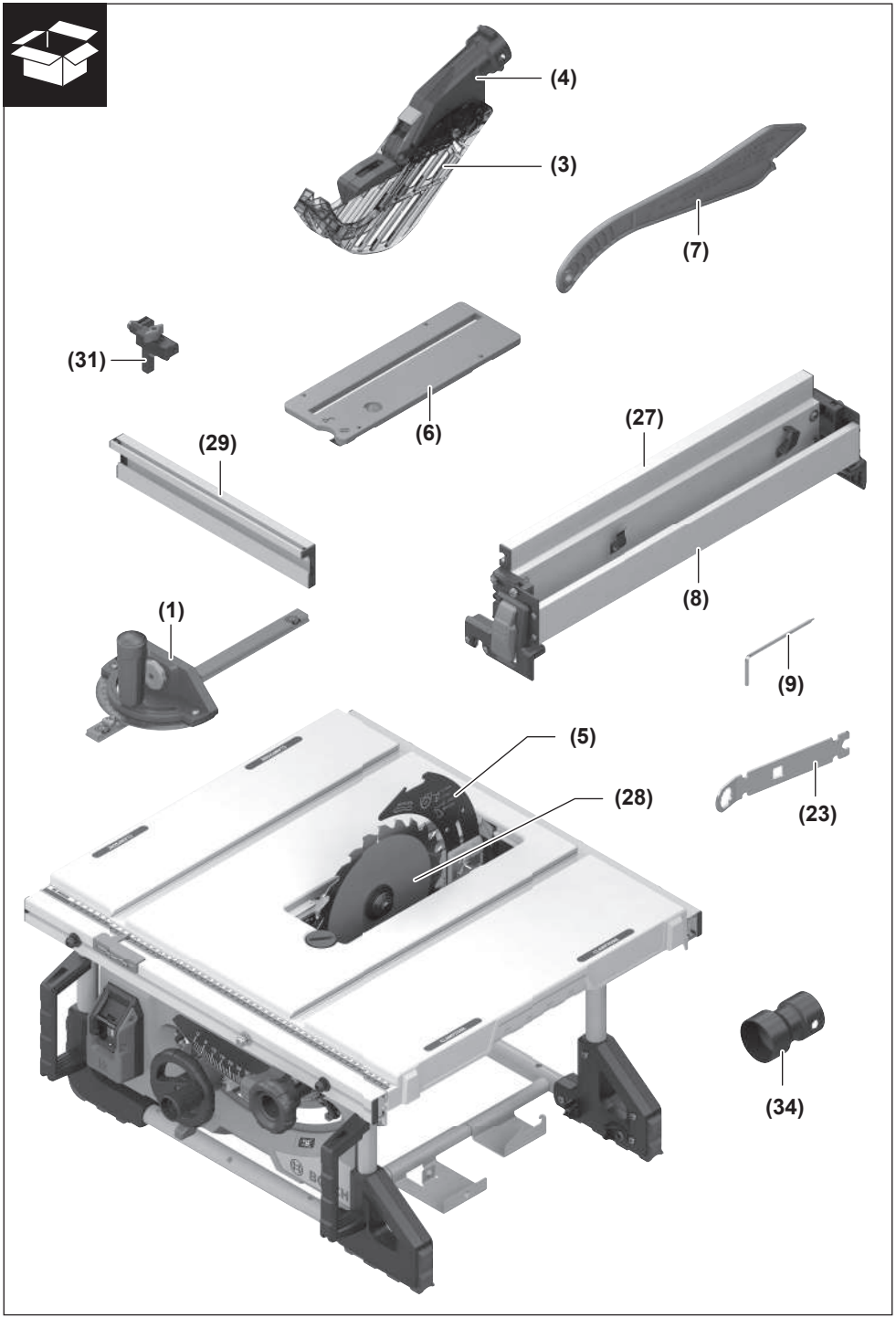
(4)
(3)
(7)
(31)
(6)
(29)
(27)
(8)
(1)
(9)
(5)
(28)
(23)
(34)

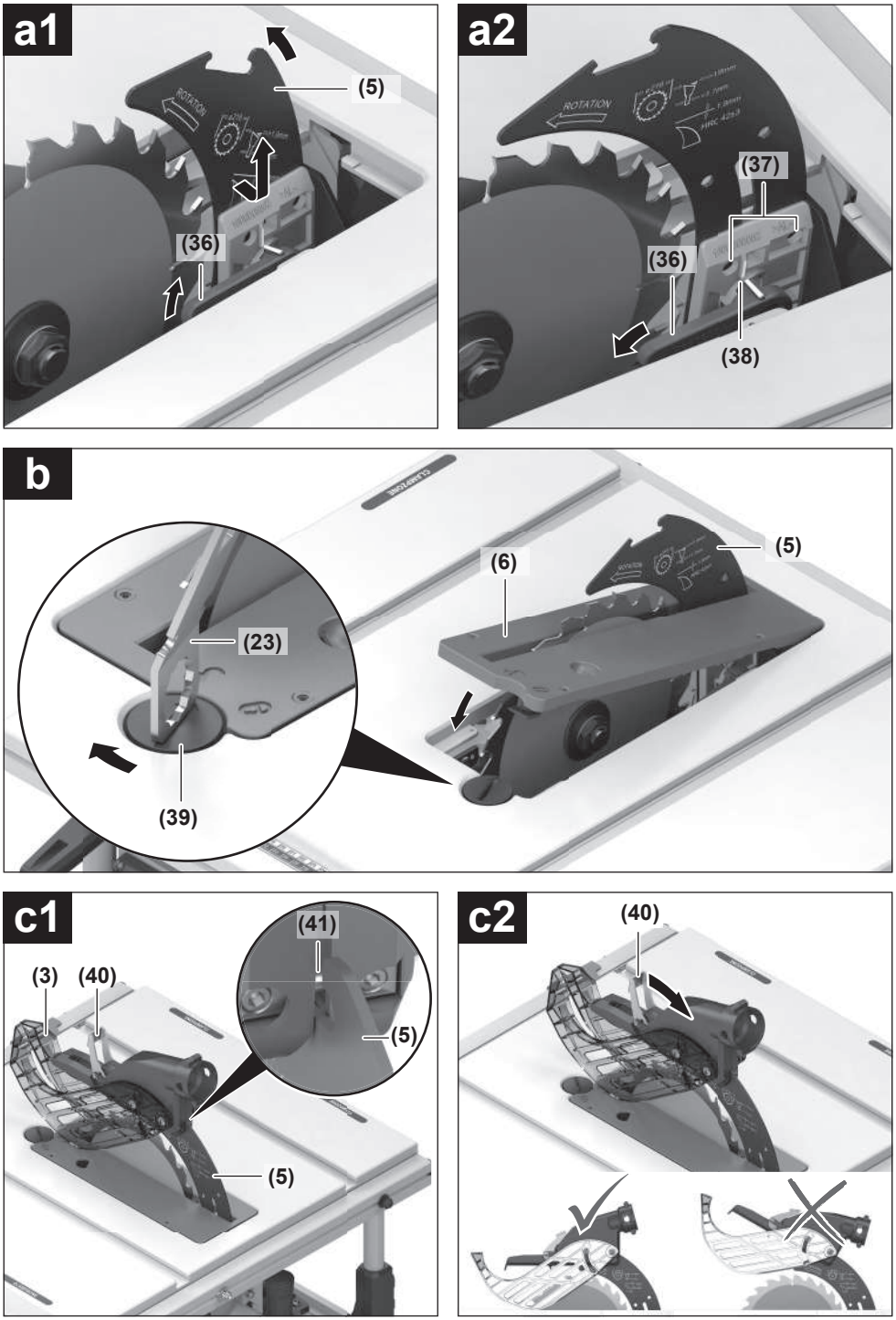
a1
(5)
(36)
a2
(37)
(36)
(38)
b
(6)
(5)
(23)
(39)
c1
(41)
(3)
(40)
(5)
(5)
c2
(40)

d

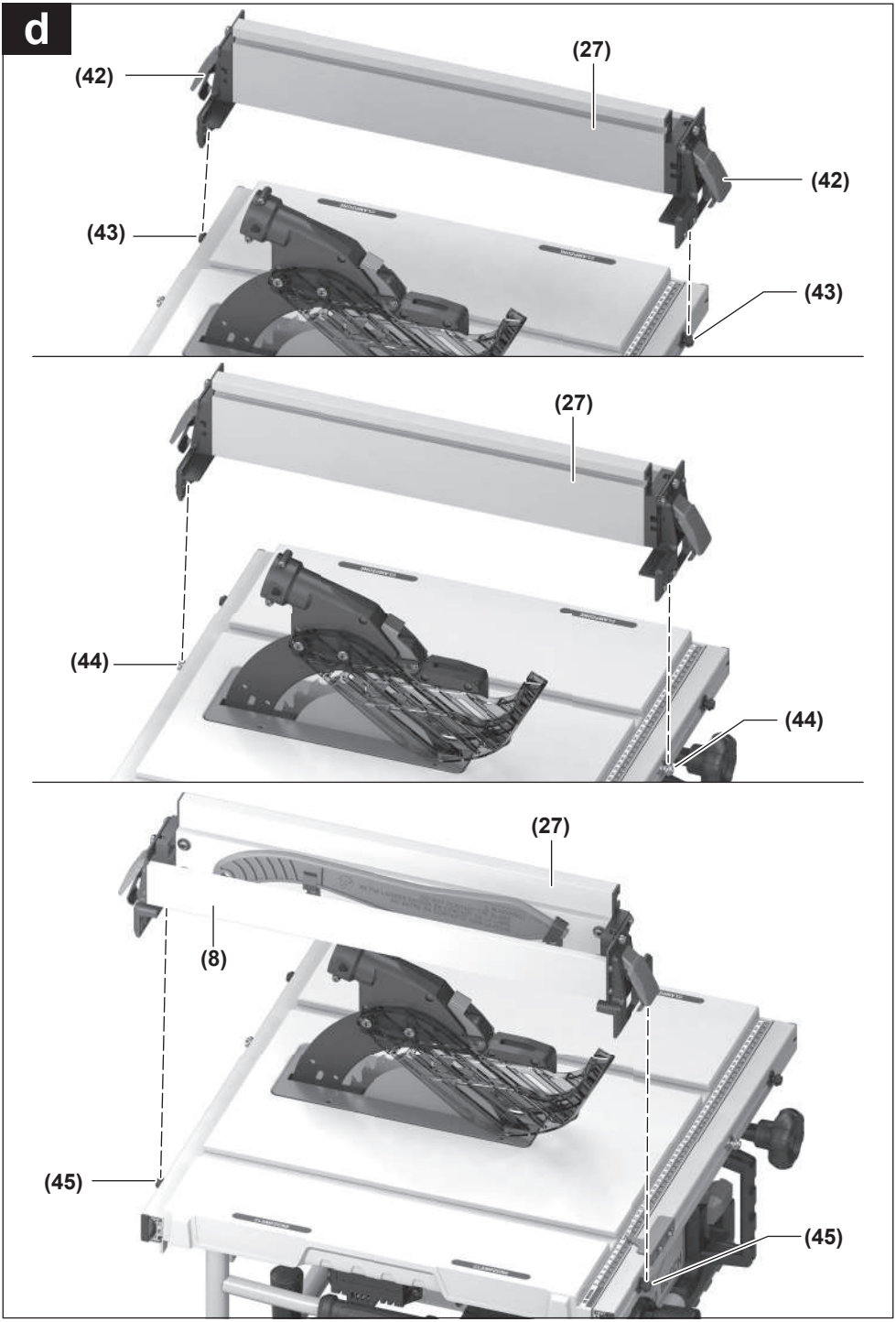

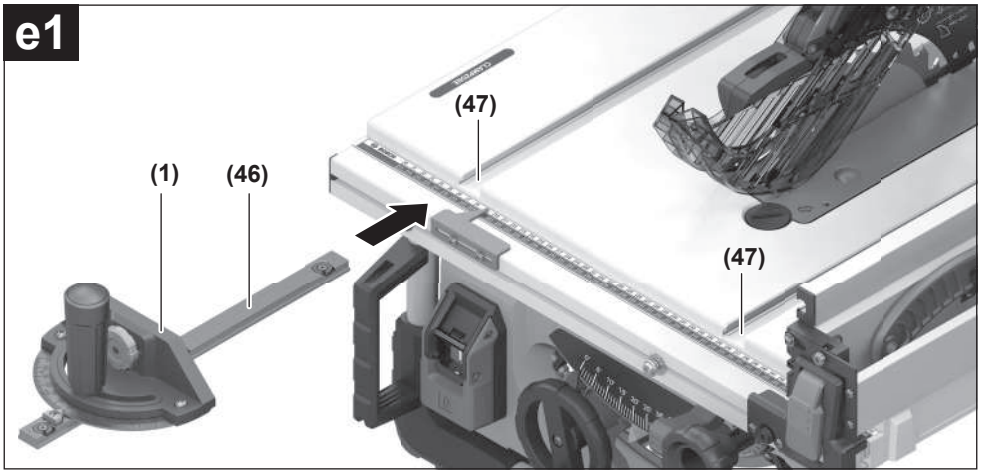
e1
(47)
(1)
(46)
(47)

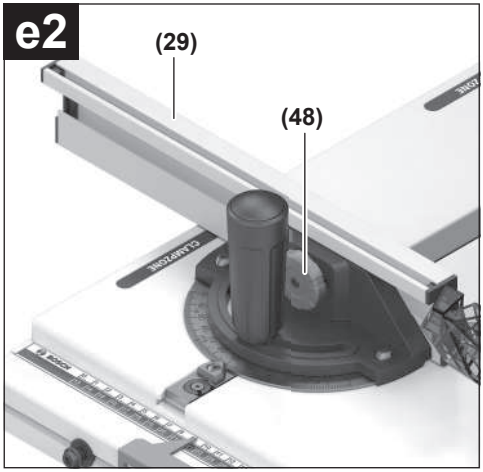
e2
(29)
(48)

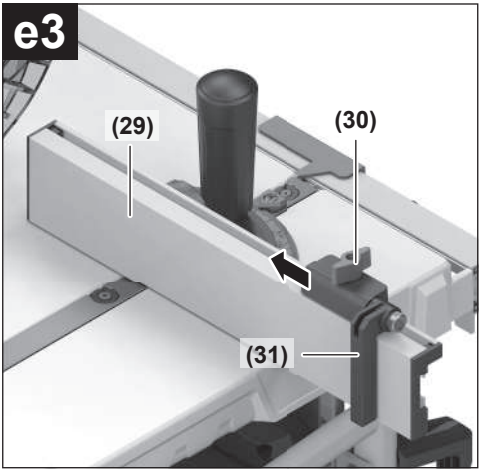
e3
(29)
(30)
(31)

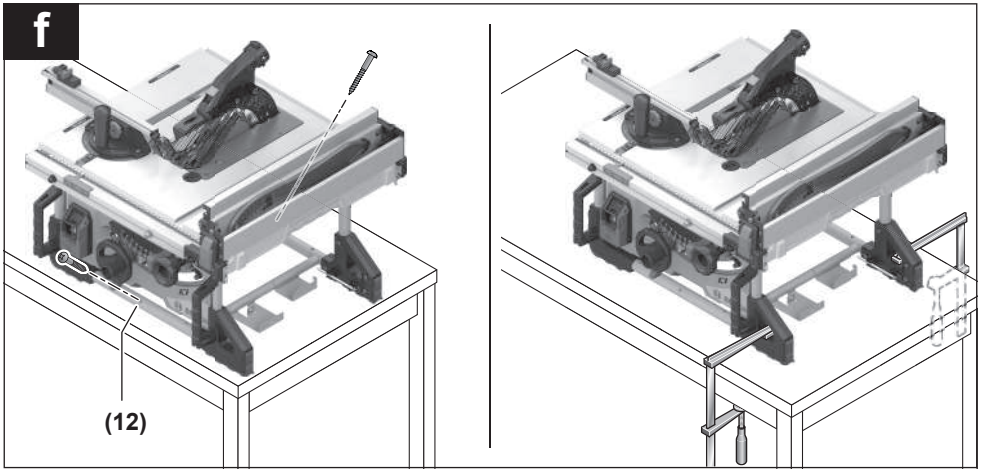
f
(12)

g



GTA 571



h

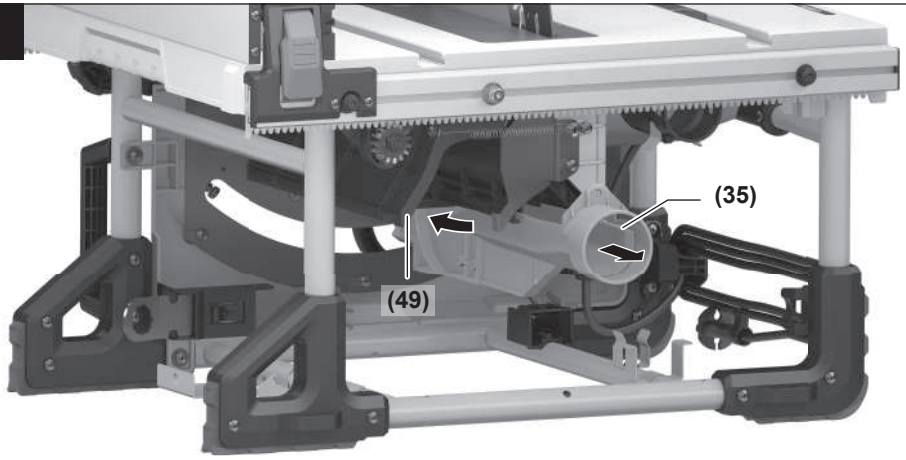

i

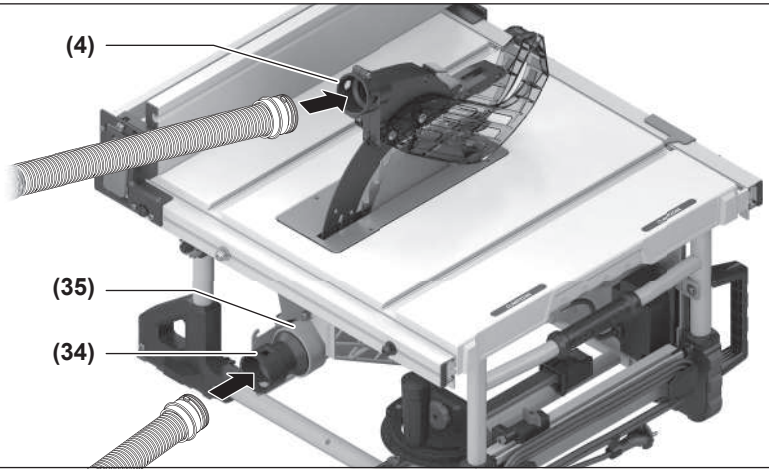

j1

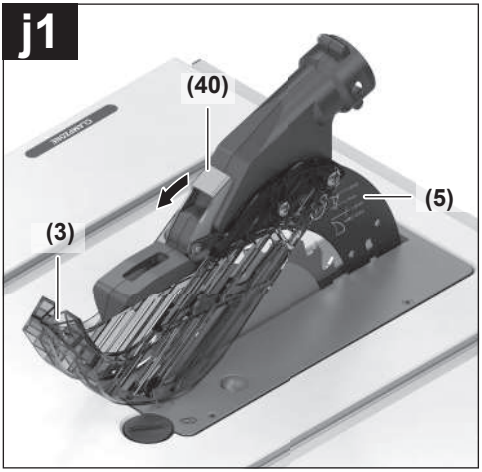

j2

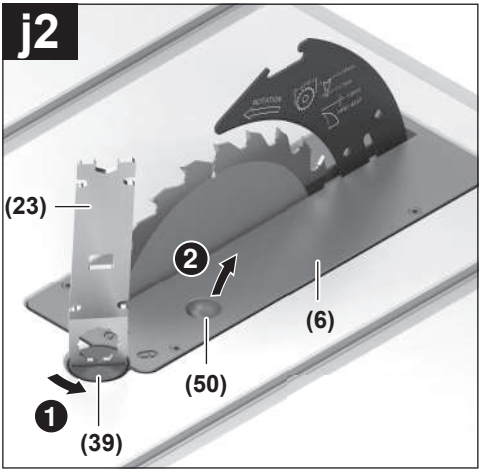

j3

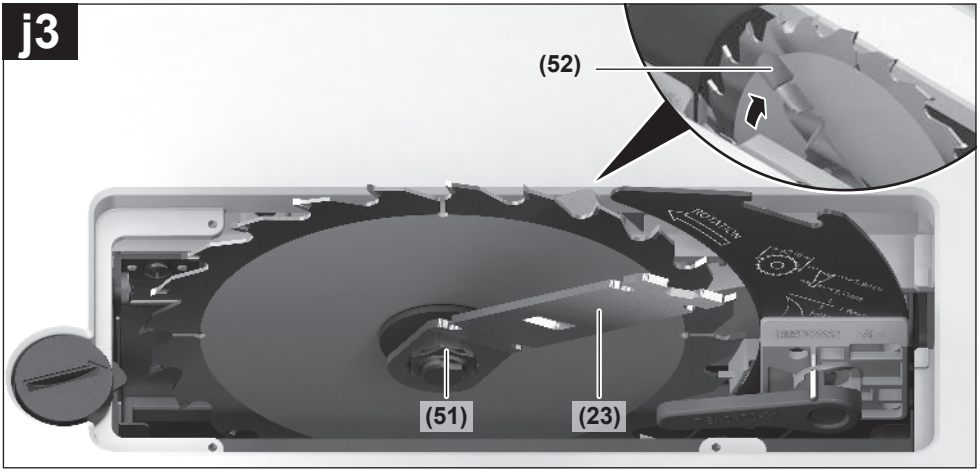

j4

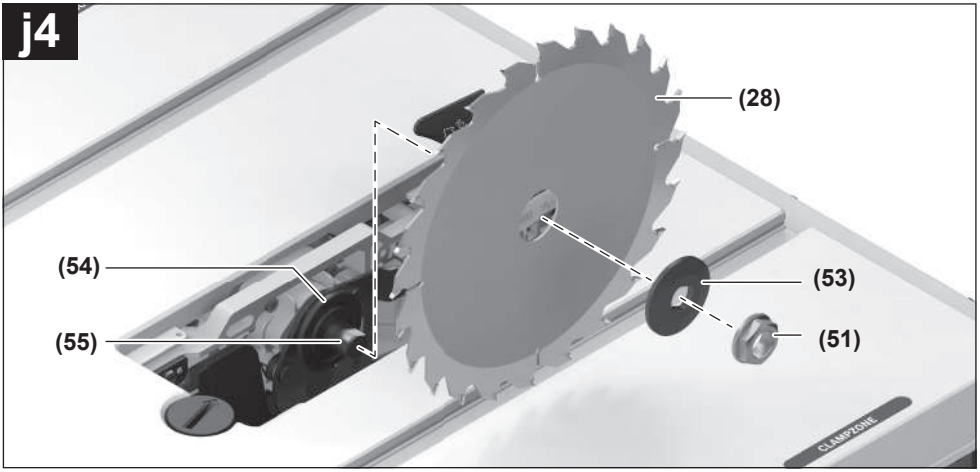

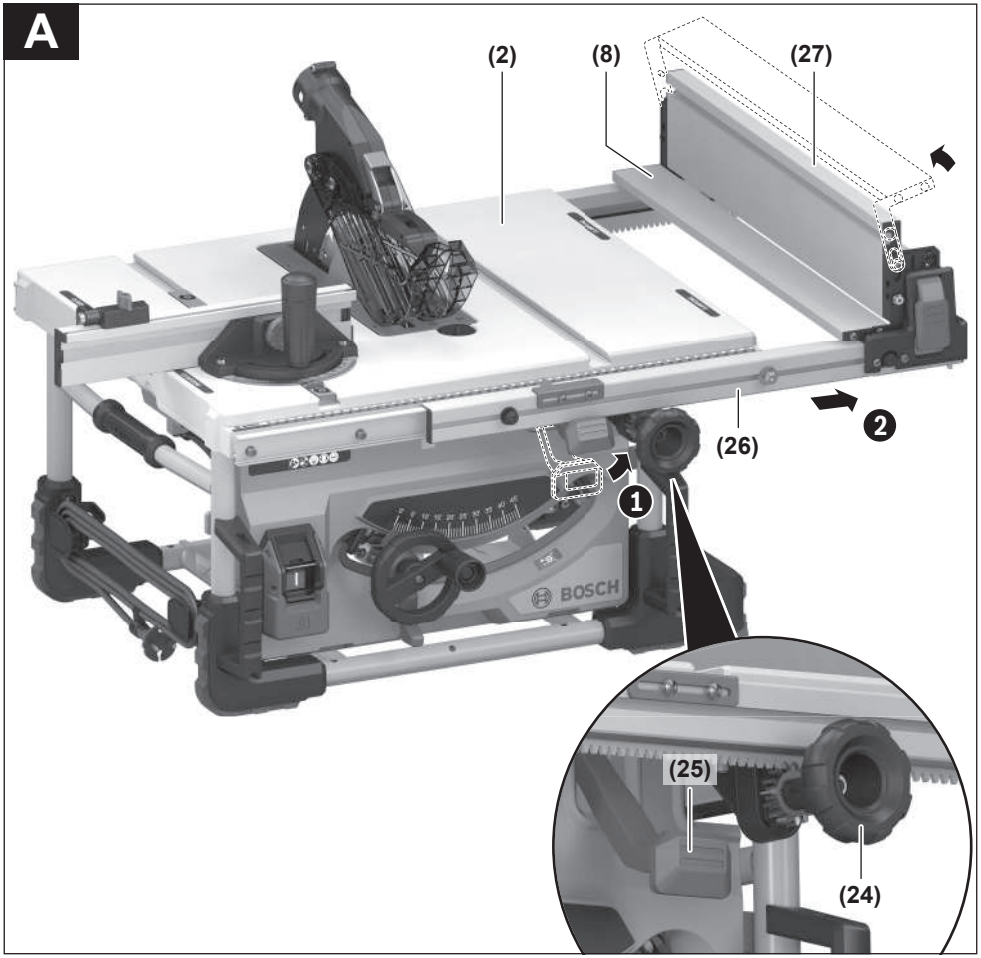
A
(2)
(8)
(27)
(26)
1
2
BOSCH
(25)
(24)

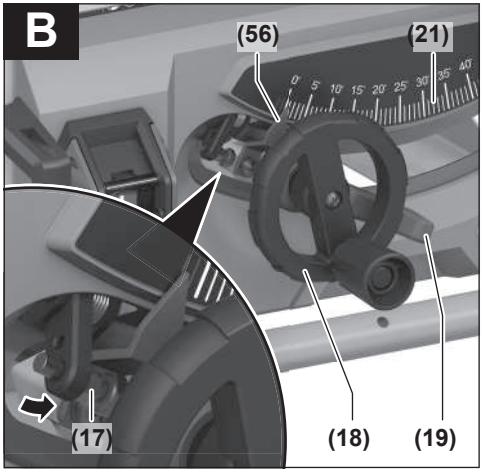
B
(56)
(21)
(17)
(18)
(19)

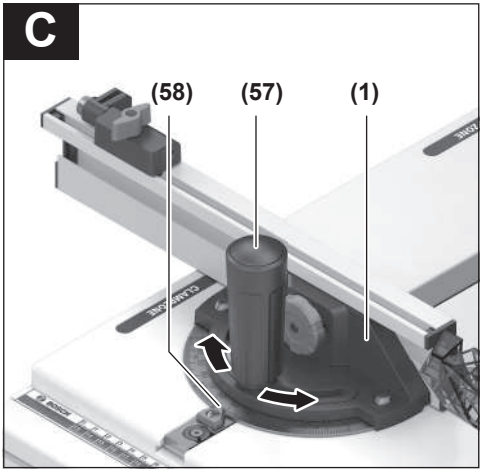
C
(58)
(57)
(1)

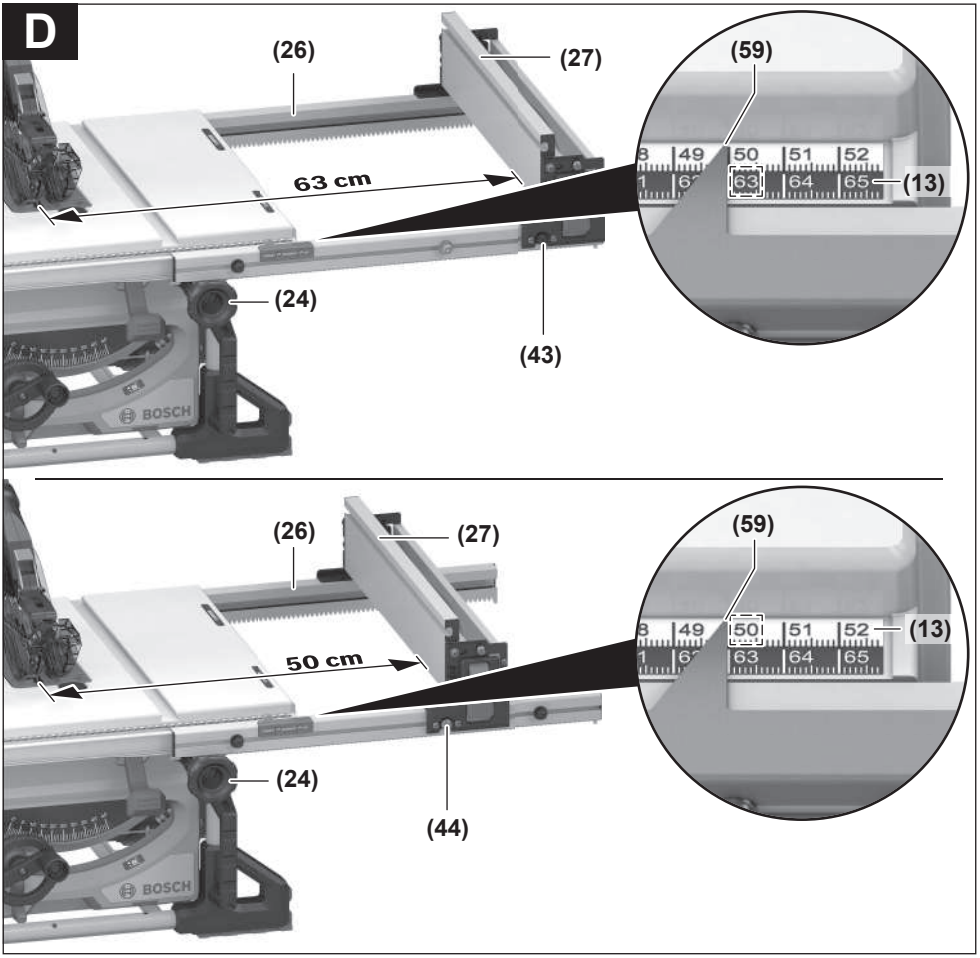
D
(26)
(27)
(59)
63 cm
(13)
(24)
(43)
BOSCH
(26)
(27)
(59)
50 cm
(13)
(24)
(44)
BOSCH

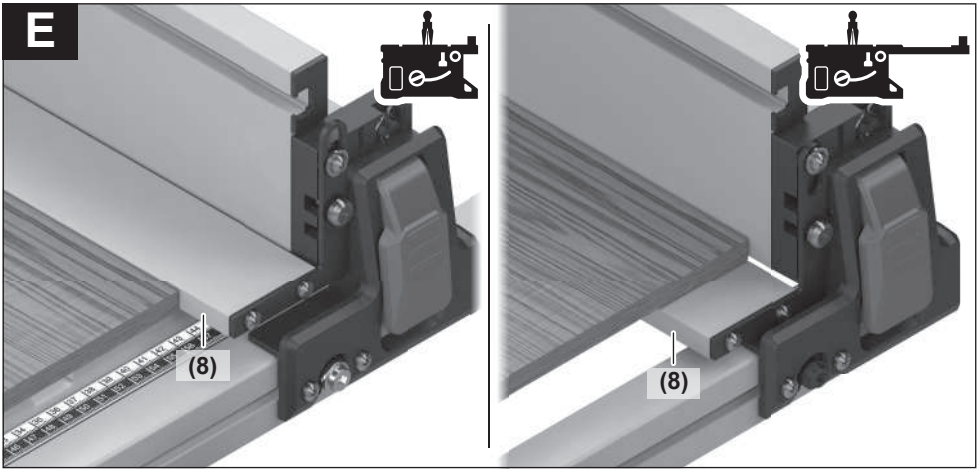
E
(8)
(8)

F

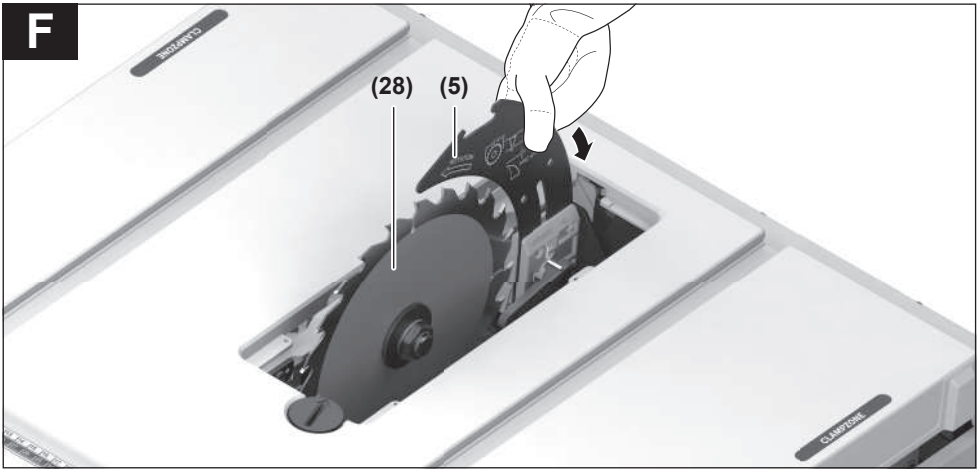

G1

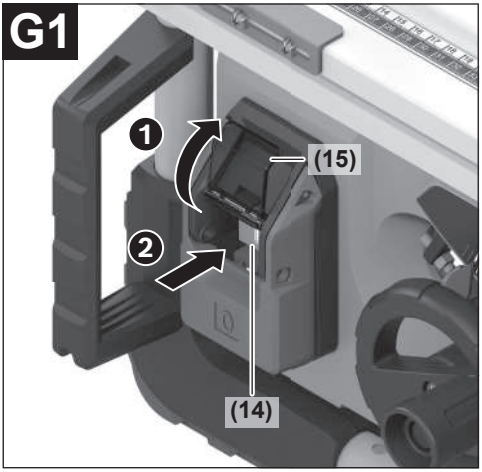

G2

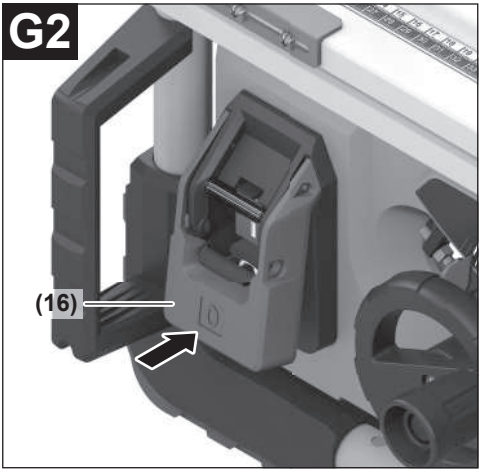

G3

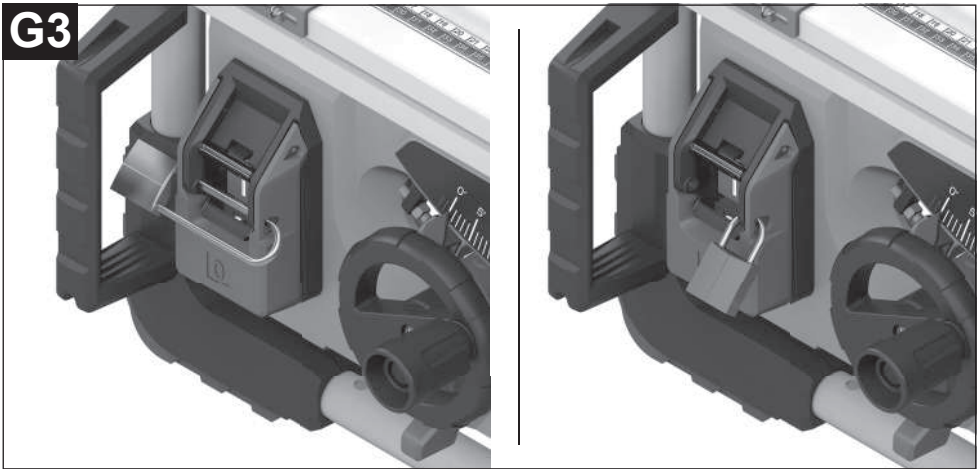

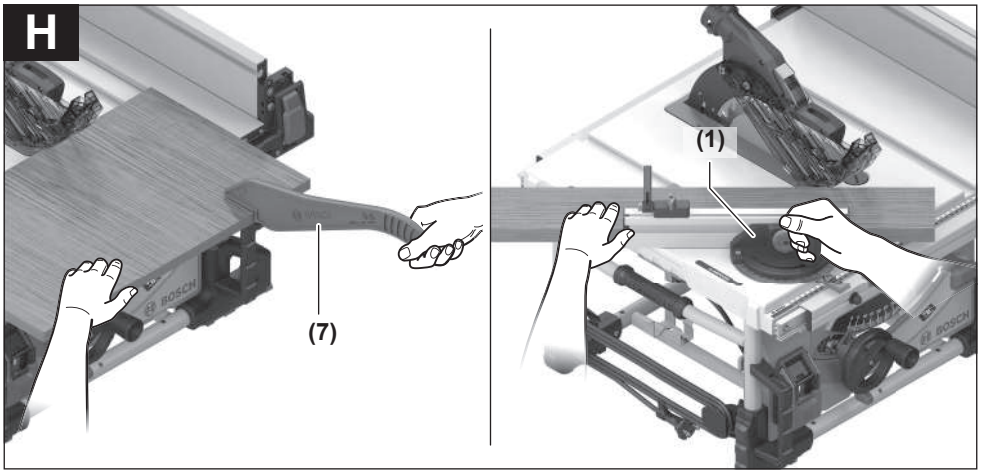
H
(7)
(1)

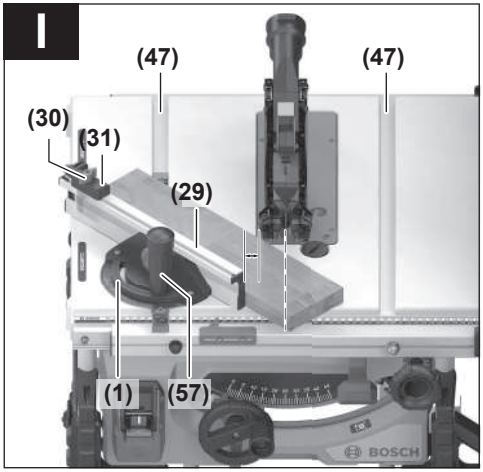
I
(47)
(47)
(30)
(31)
(29)
(1)
(57)

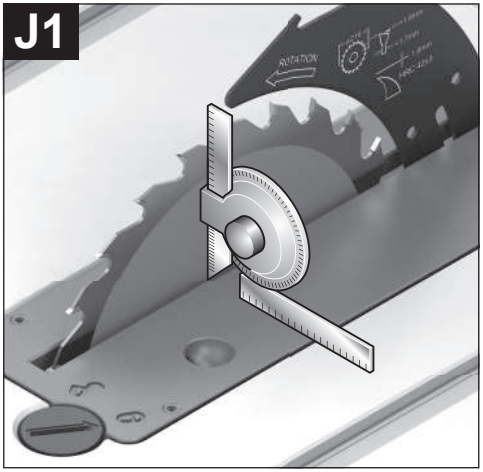
J1

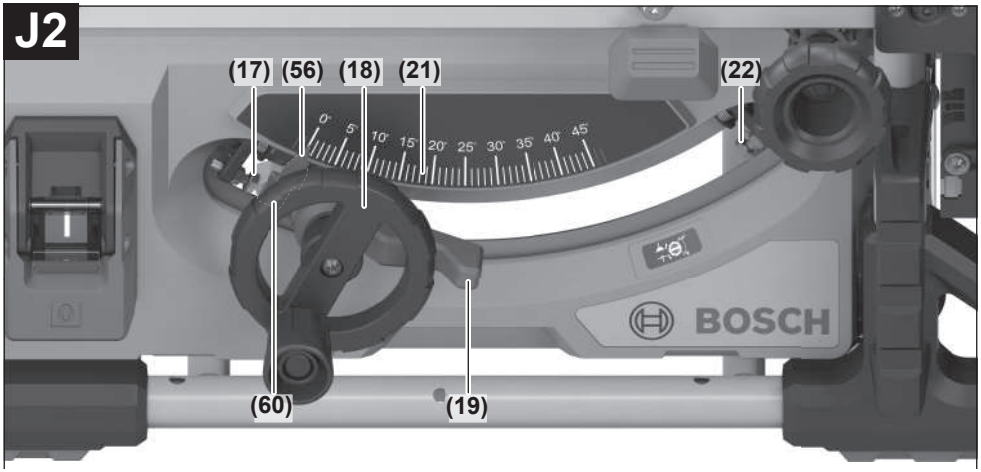
J2
(17)
(56)
(18)
(21)
(22)
(60)
(19)
BOSCH

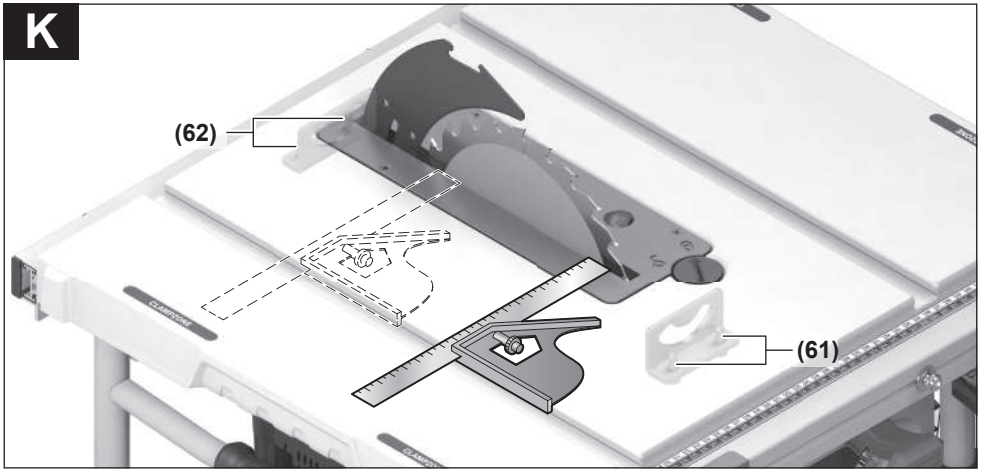
K
(62)
(61)

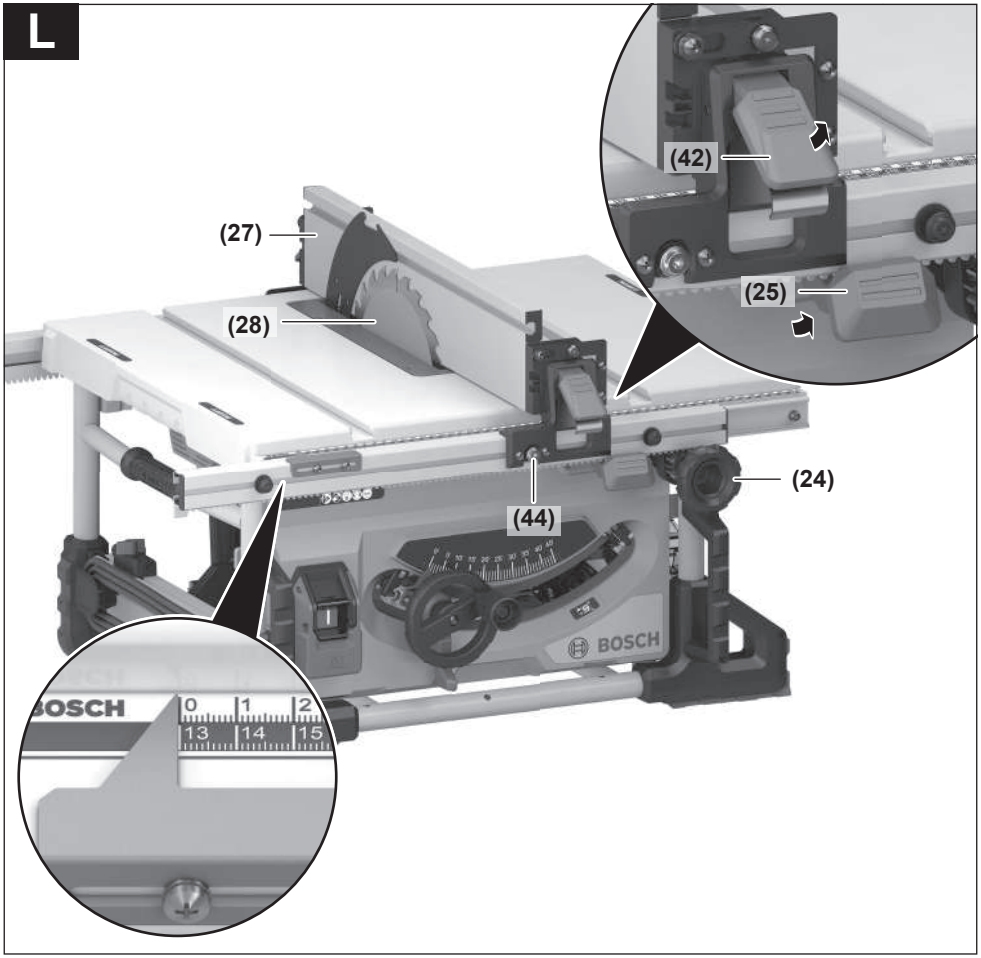
L
(42)
(25)
(27)
(28)
(24)
(44)
BOSCH
BOSCH
0
1
2
13
14
15

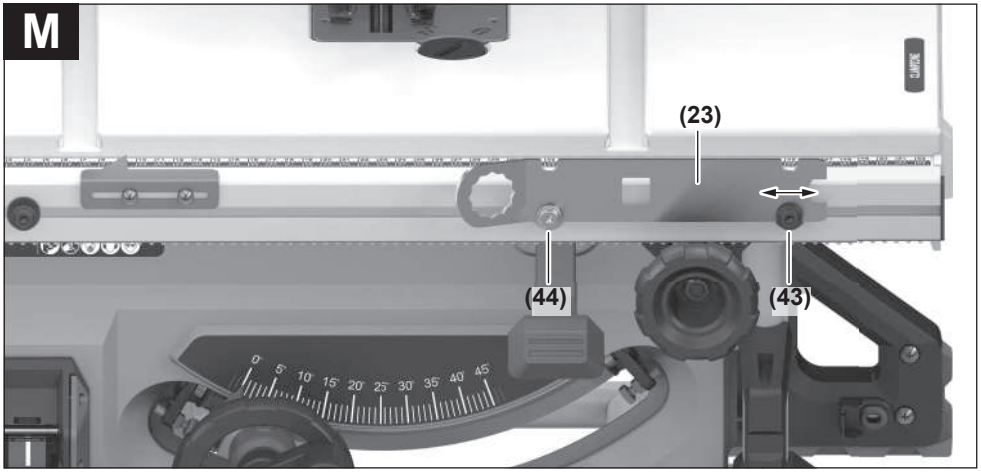
M
(23)
(44)
(43)

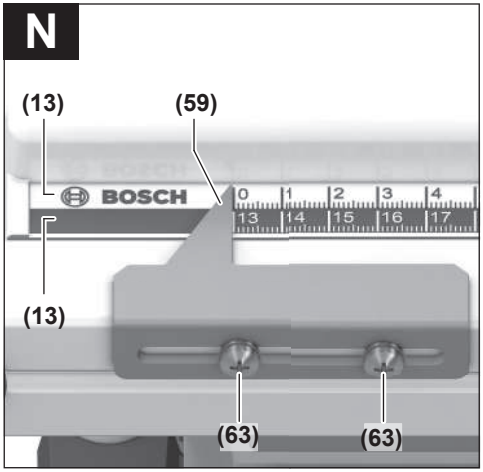
N
(13)
(59)
BOSCH
(13)
(63)
(63)

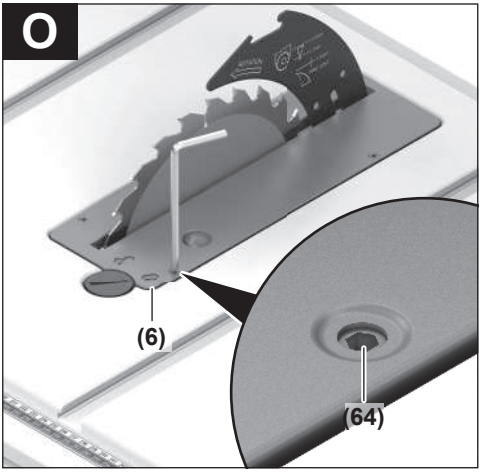
O
(6)
(64)

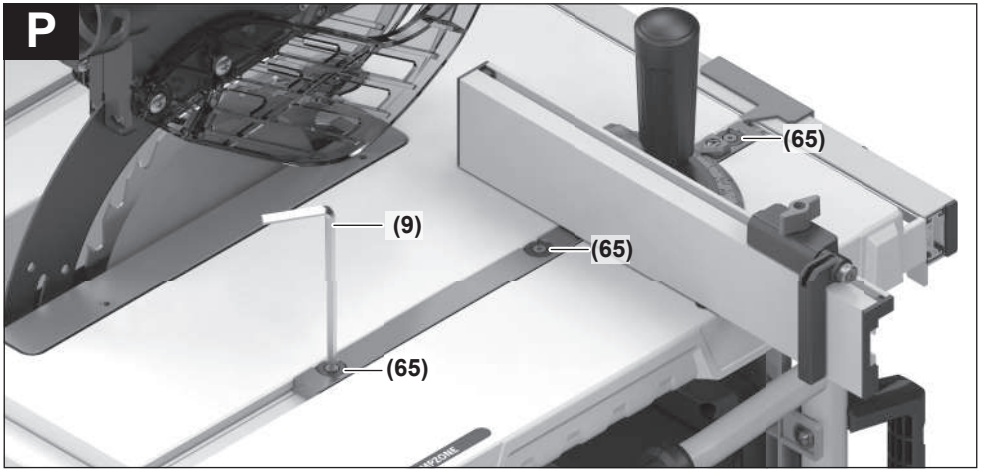
P
(65)
(9)
(65)
(65)

Q

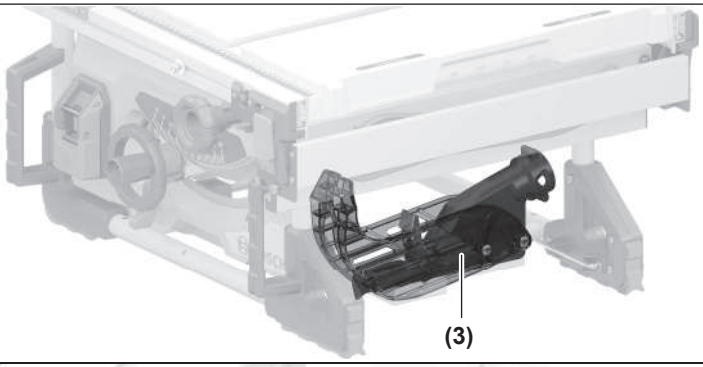

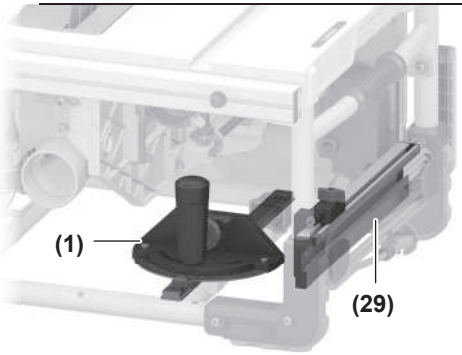

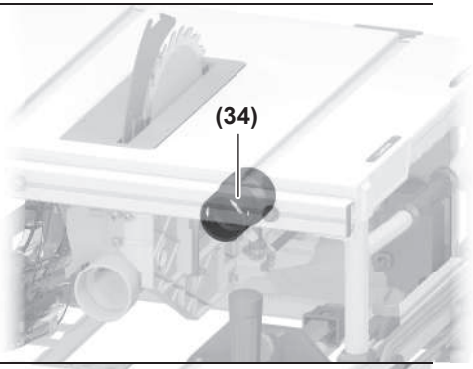

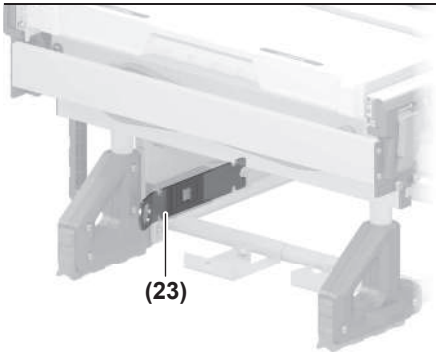

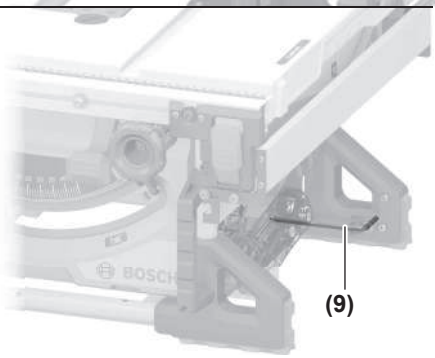

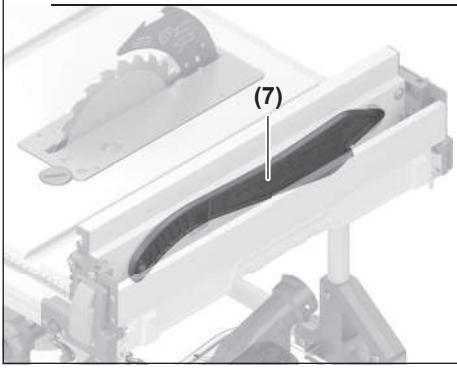

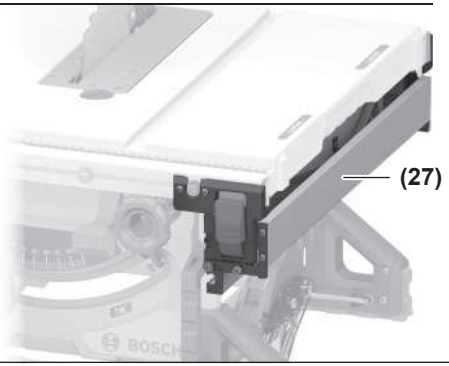

R

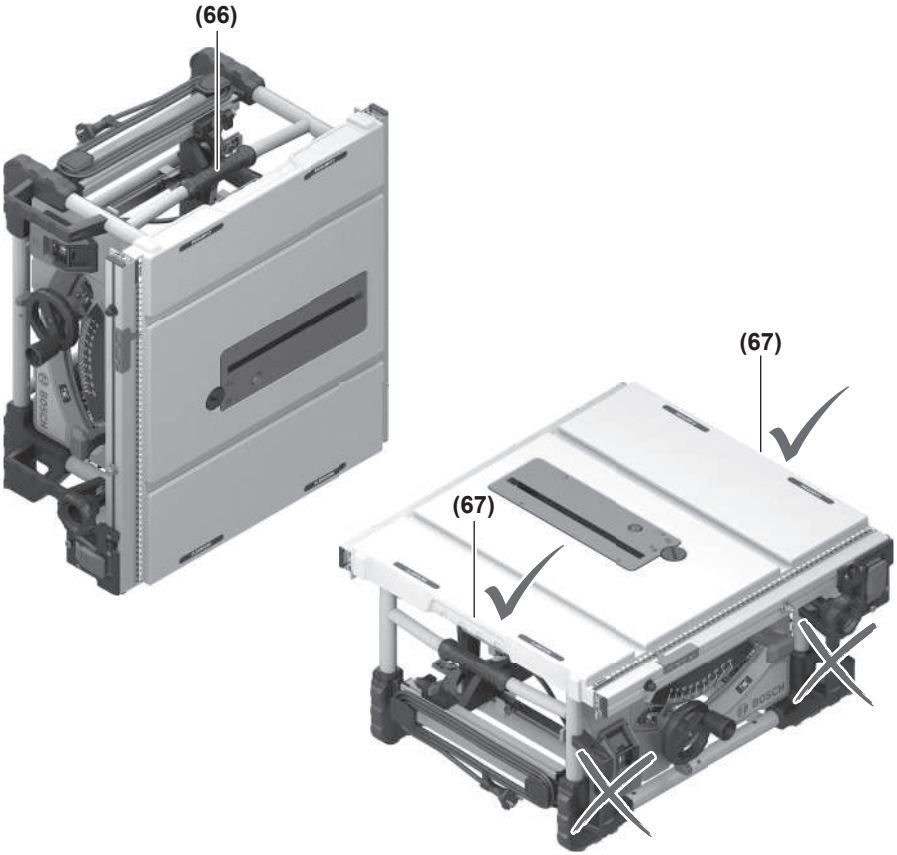

S

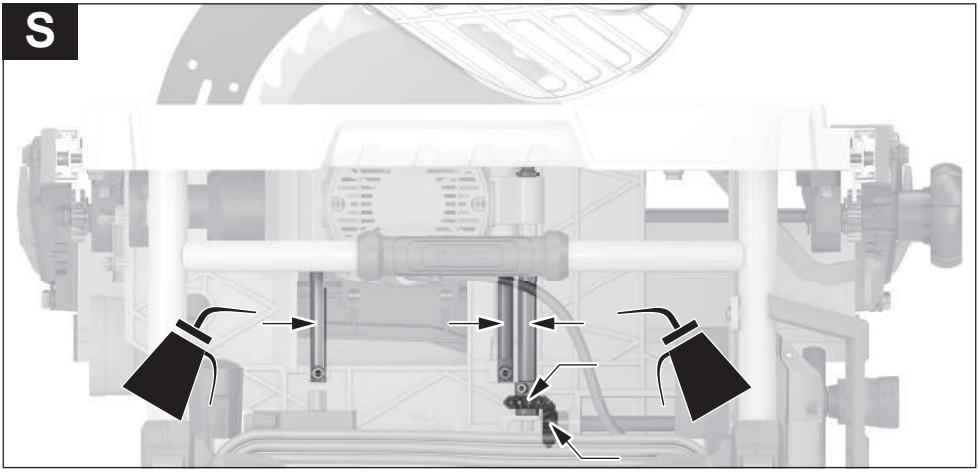

Slovenščina

Varnostna opozorila

Splošna varnostna navodila za električna orodja

⚠ OPOZORILO **Preberite vsa varnostna opozorila, navodila, ilustracije in specifikacije, ki so priložene temu električnemu orodju.** Če spodaj navedenih napotkov ne upoštevate, lahko pride do električnega udara, požara in/ali težke poškodbe.

Vsa opozorila in napotke shranite, ker jih boste v prihodnje še potrebovali.

Pojem električno orodje, ki se pojavlja v nadaljnjem besedilu, se nanaša na električna orodja z električnim pogonom (z električnim kablom) in na akumulatorska električna orodja (brez električnega kabla).

Varnost na delovnem mestu

- **Delovno mesto naj bo vedno čisto in dobro osvetljeno.** Nered in neosvetljena delovna mesta povečajo možnost nezgod.
- **Električnega orodja ne uporabljajte v okolju, v katerem lahko pride do eksplozij (prisotnost vnetljivih tekočin, plinov ali prahu).** Električna orodja povzročajo iskrenje, zaradi katerega se lahko prah ali hlapi vnamejo.
- **Ko uporabljate električno orodje, poskrbite, da v bližini ni otrok ali drugih oseb.** Odvračanje pozornosti lahko povzroči izgubo nadzora nad orodjem.

Električna varnost

- **Priključni vtič električnega orodja se mora prilegati vtičnici. Spreminjanje vtiča na kakršen koli način ni dovoljeno. Pri ozemljenih električnih orodjih ne uporabljajte adapterskih vtičev.** Nespremenjeni vtiči in ustrezne vtičnice zmanjšujejo tveganje električnega udara.
- **Izogibajte se telesnemu stiku z ozemljenimi površinami, kot so na primer cevi, grelci, hladilniki in pašniki.** Tveganje električnega udara je večje, če je vaše telo ozemljeno.
- **Prosimo, da napravo zavarujete pred dežjem ali vlago.** Vdor vode v električno orodje povečuje tveganje za električni udar.
- **Kabel uporabljajte pravilno. Kabel zavarujte pred vročino, oljem, ostrimi robovi ali premikajočimi se deli.** Poškodovani ali zapleteni kabli povečujejo tveganje električnega udara.
- **Kadar uporabljate električno orodje zunaj, uporabljajte samo kabelske podaljške, ki so primerni za delo na prostem.** Uporaba kabelskega podaljška, ki je primeren za delo na prostem, zmanjšuje tveganje za električni udar.
- **Če je uporaba električnega orodja v vlažnem okolju neizogibna, uporabljajte stikalo za zaščito pred kvarnim tokom.** Uporaba zaščitnega stikala zmanjšuje tveganje električnega udara.

Osebna varnost

- **Bodite pozorni, pazite kaj delate ter se dela z električnim orodjem lotite z razumom. Ne uporabljajte električnega orodja, če ste utrujeni oziroma če ste pod vplivom mamil, alkohola ali zdravil.** Trenutek nepazljivosti pri uporabi električnega orodja je lahko vzrok za resne telesne poškodbe.
- **Uporabljajte osebno zaščitno opremo. Vedno uporabljajte zaščito za oči.** Z uporabo zaščitne opreme, kot so protiprašna maska, varnostni čevlji, ki ne drsijo, čelada ali zaščita za sluh, v ustreznih okoliščinah zmanjšate nevarnost poškodb.
- **Preprečite nenameren vklop orodja. Pred priključitvijo električnega orodja na električno omrežje in/ali na akumulatorsko baterijo in pred dviganjem ali nošenjem se prepričajte, da je električno orodje izklopljeno.** Če električno orodje nosite in imate pri tem prst na stikalu ali pa orodje napajate, ko je stikalo v položaju za vklop, lahko pride do nesreče.
- **Odstranite vse ključe in izvijače za prilagajanje orodja, preden orodje vključite.** Ključ ali izvijač, ki ga ne odstranite z vrtečega se dela električnega orodja, lahko povzroči telesne poškodbe.
- **Ne precenjujte svojih sposobnosti. Ves čas trdno stojite in vzdržujte ravnovesje.** To omogoča boljši nadzor nad električnim orodjem v nepričakovanih situacijah.
- **Bodite primerno oblečeni. Ne nosite ohlapnih oblačil ali nakita. Las in oblačil ne približujte premikajočim se delom.** Ohlapna oblačila, nakit ali dolgi lasje se lahko ujamejo v premikajoče se dele.
- **Če imate na voljo naprave za priklop sesalnika za prah ali zbiralnih posod, se prepričajte, da so te ustrezno priključene.** Uporaba sistema za zbiranje prahu lahko zmanjša nevarnosti, povezane s prahom.
- **Naj seznanjenost z orodjem, ki jo pridobite s pogosto uporabo, ne bo razlog za to, da postanete lahkomiselni in ignorirate varnostna načela.** V delčku sekunde lahko nepozorno dejanje pripelje do hude poškodbe.

Uporaba in vzdrževanje električnega orodja

- **Električnega orodja ne preobremenjujte. Za delo uporabite ustrezno električno orodje.** Pravo električno orodje bo delo opravilo bolje in varneje, in sicer s hitrostjo, za katero je bilo oblikovano.
- **Električnega orodja ne uporabljajte, če ga s stikalom ne morete vklopiti in izklopiti.** Vsako električno orodje, ki ga ni mogoče nadzirati s stikalom, je nevarno in ga je treba popraviti.
- **Izvlecite vtič iz vtičnice in/ali odstranite akumulatorsko baterijo, če je le mogoče, in odstranite ter shranite pribor, še preden se lotite popravila orodja.** Ti preventivni varnostni ukrepi zmanjšajo tveganje za nenamerni zagon aparata.
- **Ko električnih orodij ne uporabljajte, jih shranite izven dosega otrok. Osebam, ki orodja ne poznajo ali niso**

prebrale teh navodil za uporabo, orodja ne dovolite uporabljati. Električna orodja so nevarna, če jih uporabljajo neizkušene osebe.

- ▶ **Vzdržujte električna orodja in pribor. Prepričajte se, da so premikajoči se deli pravilno poravnani in da se ne zatikajo ter da deli niso polomljeni. Prav tako preverite, ali je na orodju še kaj drugega, kar bi lahko vplivalo na njegovo delovanje. Če je električno orodje poškodovano, mora biti pred uporabo popravljeno.** Slabo vzdrževana električna orodja so vzrok za mnoge nezgode.
- ▶ **Rezalna orodja naj bodo vedno ostra in čista.** Skrbno negovana rezalna orodja z ostrimi robovi se manj zatikajo in so lažje vodljiva.
- ▶ **Električna orodja, pribor, vsadna orodja in podobno uporabljajte v skladu s temi navodili. Pri tem upoštevajte delovne pogoje in dejavnost, ki jo boste opravljali.** Uporaba električnih orodij v namene, ki so drugačni od predpisanih, lahko privede do nevarnih situacij.
- ▶ **Ročaji in površine za prijemanje naj bodo suhe, čiste in brez olja ali maščobe.** Gladki ročaji in površine za prijemanje ne omogočajo varne uporabe in nadzora orodja v nepričakovanih situacijah.

Servisiranje

- ▶ **Vaše električno orodje naj popravlja samo usposobljeno strokovno osebje, ki naj pri tem uporabi zgolj originalne rezervne dele.** S tem boste zagotovili, da bo orodje varno za uporabo.

Varnostna navodila za namizne žage

Opozorila glede zaščitnega pokrova

- ▶ **Ne odstranjujte zaščitnega pokrova. Zaščitni pokrov mora biti vedno funkcionalen in pravilno nameščen.** Zaščitni pokrov, ki je zrahljan, poškodovan ali deluje nepravilno, je treba popraviti ali zamenjati.
- ▶ **Pri rezanju vedno uporabite zaščitni pokrov žaginega lista in razporni klin.** Pri rezanju, pri katerem žagin list popolnoma prežaga obdelovanec, zaščitni pokrov in drugi varnostni pripomočki pomagajo zmanjšati nevarnost poškodb.
- ▶ **Ko izvedete nepopolne reze, kot so brazdni spahi, razporni klin iztegnite nazaj navzgor. Ko je razporni klin iztegnjen navzgor, znova pritrdite ščitnik rezila.** Zaščitni pokrov in razporni klin zmanjšata nevarnost poškodb.
- ▶ **Pred vklopom orodja žagin list ne sme biti v stiku z zaščitnim pokrovom, razpornim klinom ali obdelovancem.** Nenameren stik teh komponent z žaginim listom je izjemno nevaren.
- ▶ **Razporni klin nastavite tako, kot je opisano v teh navodilih za uporabo.** Nepravilen razmak, položaj in nepravilna poravnava lahko povzročijo napačno delovanje razpornega klina, zaradi česar ta ne more preprečiti povratnega udarca.
- ▶ **Razporni klin mora biti v obdelovancu, da lahko ustrezno deluje.** Razporni klin je neučinkovit, če žagate obdelovance, ki so prekratki, da bi se razporni klin vanje potopil. Razporni klin v takšnih pogojih ne more preprečiti povratnega udarca.
- ▶ **Uporabite ustrezen žagin list za razporni klin.** Da razporni klin pravilno deluje, mora premer žaginega lista ustrezati razpornemu klinu, plošča žaginega lista pa mora biti tanjša od debeline razpornega klina. Prav tako mora biti rezalna širina žaginega lista širša od debeline razpornega klina.

Varnostna opozorila za žaganje

- ▶ **NEVARNOST: Prstov ali dlani nikdar ne približujte žaginemu listu in se ga ne dotikajte.** Trenutek nepozornosti ali zdrs lahko privede do tega, da roko premaknete proti žaginemu listu in se hudo poškodujete.
- ▶ **Obdelovanec potiskajte proti žaginemu listu samo v nasprotni smeri vrtenja.** Če obdelovanec potisnete po delovni mizi v smeri vrtenja žaginega lista, lahko orodje obdelovanec in vašo roko povleče v žagin list.
- ▶ **Pri vzdolžnih rezih ne uporabljajte kotnega merila za premikanje obdelovanca, vzporednega vodila pa ne uporabljajte kot omejevalnika dolžine, ko izvajate prečne reze s kotnim merilom.** Istočasno vodenje obdelovanca z vzporednim vodilom in kotnim merilom poveča možnost za zatikanje žaginega lista in povratni udarec.
- ▶ **Pri vzdolžnih rezih mora obdelovanec vedno povsem nalegati na vodilo. Obdelovanec vedno potiskajte med vodilom in žaginim listom. Uporabite potisno držalo, če je razdalja med vodilom in žaginim listom manjša od 150 mm, in potisni blok, če je razdalja manjša od 50 mm.** Tovrstni pripomočki vam bodo pomagali, da se z rokami ne približate žaginemu listu.
- ▶ **Uporabite le proizvajalčevo potisno držalo oz. držalo, ki ste ga izdelali v skladu z navodili.** Potisno držalo zagotavlja zadostno razdaljo med roko in žaginim listom.
- ▶ **Ne uporabljajte poškodovanih ali zarezanih potisnih držal.** Poškodovano potisno držalo ali potisno držalo z zarezami se lahko zlomi, zaradi česar lahko vaša dlan zdrsne v žagin list.
- ▶ **Nikdar ne žagajte „prostoročno“. Za namestitev in potiskanje obdelovanca vedno uporabite bodisi vzporedno vodilo bodisi kotno merilo.** Pojem „prostoročno“ pomeni, da obdelovanec podpirate ali vodite z rokami namesto z vzporednim ali kotnim vodilom. Prostoročno žaganje lahko pripelje do napačne poravnave, zatikanja žaginega lista in povratnega udarca.
- ▶ **Nikdar ne segajte okrog ali čez vrteči se žagin list.** To bi lahko pripeljalo do nenamernega stika s premikajočim se žaginim listom.
- ▶ **Da uravnate dolge in/ali široke obdelovance, namestite dodatno podporo za obdelovanec na zadnjem in/ali stranskem delu delovne mize.** Dolgi in/ali široki obdelovanci se lahko na robu mize prevrnejo, kar

povzroči izgubo nadzora, zatikanje žaginega lista in povratni udarec.

- ▶ **Obdelovanec potiskajte enakomerno. Obdelovanca ne upogibajte, vrtite ali obračajte. Če se žagin list zatakne, nemudoma izklopite orodje, izvlecite vtič iz vtičnice in odpravite vzrok zagozde.** Zatikanje žaginega lista v obdelovancu lahko privede do povratnega udarca ali blokade motorja.
- ▶ **Odrezkov ne odstranjujte, ko žaga deluje.** Material se lahko nabere med žaginim listom in vodilom ali znotraj zaščitnega pokrova žaginega lista, zaradi česar lahko vaše prste povleče v rezilo. Izklopite žago in počakajte, da se žagin list zaustavi, šele nato odstranite odrezke.
- ▶ **Uporabite dodatno vzporedno vodilo, ki je v stiku z delovno mizo, ko vzdolžno žagate obdelovance, tanjše od 2 mm.** Tanek obdelovanec se lahko zatakne pod vzporedno vodilo in povzroči povratni udarec.

Vzroki za povratni udarec in s tem povezana opozorila

Povratni udarec je nenaden odziv obdelovanca zaradi ukleščenega ali zagozdenega žaginega lista oz. zaradi neustrezne linije žaganja obdelovanca glede na žagin list. Do povratnega udarca lahko pride tudi, če se obdelovanec zatakne med žagin list in vzporedno vodilo ali drug pritrjen element.

V večini primerov zadnji del žaginega lista dvigne obdelovanec z delovne mize in ga odbije proti uporabniku žage.

Povratni udarec je posledica napačne uporabe žage in/ali nepravilnih delovnih postopkov ali pogojev. Temu se lahko izognemo z ustreznimi previdnostnimi ukrepi, ki so navedeni spodaj.

- ▶ **Nikdar ne stojte neposredno v liniji žaginega lista. Stojte na strani žaginega lista, na kateri je nameščeno vodilo.** Pri povratnem udarcu lahko obdelovanec z veliko hitrostjo odnese proti osebam, ki stojijo pred žaginim listom in v liniji z njim.
- ▶ **Nikdar ne segajte čez ali za žagin list, da bi povlekli ali podprli obdelovanec.** Pri tem lahko pride do nenamernega stika z žaginim listom, povratni udarec pa bi vaše prste lahko povlekel v rezilo.
- ▶ **Obdelovanca, ki ga žagate, nikdar ne držite in potiskajte proti vrtečemu se žaginemu listu.** Če obdelovanec, ki ga žagate, potiskate proti žaginemu listu, lahko pride do zatikanja in povratnega udarca.
- ▶ **Vodilo mora biti vzporedno z žaginim listom.** Napačno poravnano vodilo uklešči obdelovanec ob žagin list, zaradi česar pride do povratnega udarca.
- ▶ **Ko ustvarjate nepopolne reze, kot je zarezovanje, uporabite vodilo z zarezami za potiskanje obdelovanca po delovni mizi in vodilu.** Vodilo z zarezami pomaga nadzorovati obdelovanec v primeru povratnega udarca.
- ▶ **Velike plošče podprite, da tako zmanjšate nevarnost zatikanja žaginega lista in povratnega udarca.** Velike plošče se pogosto povesijo pod lastno težo. Podpornike namestite na vsa mesta, na katerih plošča sega čez delovno mizo.
- ▶ **Bodite še posebej previdni, ko žagate zasukane, zavite ali zvite obdelovance oz. obdelovance brez ravnega robu, ki jih ne morete voditi s kotnim ali vzporednim vodilom.** Zasukan, zavit ali zvit obdelovanec je nestabilen in lahko povzroči napačno poravnavo zareze z žaginim listom, zatikanje in povratni udarec.
- ▶ **Nikdar ne režite več obdelovancev hkrati, ki so naloženi eden na drugem ali eden za drugim.** Žagin list bi lahko zgrabil enega ali več delov in povzročil povratni udarec.
- ▶ **Če žago znova vklopite, ko je žagin list v obdelovancu, list v zarezo namestite tako, da zobje žaginega lista niso v stiku z materialom.** Če se žagin list ob ponovnem vklopu žage zatakne v material, lahko dvigne obdelovanec in povzroči povratni udarec.
- ▶ **Žagini listi morajo biti čisti, ostri in dovolj razprti. Ne uporabljajte ukrivljenih žaginih listov oz. takšnih s topimi ali polomljenimi zobmi.** Ostri in ustrezno razprti zobje žaginega lista zmanjšajo nevarnost zatikanja, blokad in povratnega udarca.

Opozorila za uporabo namizne krožne žage

- ▶ **Izklopite namizno krožno žago in izvlecite vtič iz vtičnice, preden odstranite namizni vložek, zamenjate žagin list ali nastavljate razporni klin oz. zaščitni pokrov žaginega lista. To storite tudi, ko namizno žago pustite brez nadzora.** Previdnostni ukrepi preprečijo nesreče.
- ▶ **Namizna krožna žaga ne sme nikdar delovati brez nadzora. Žago izklopite in počakajte, da se žagin list zaustavi, šele nato jo zapustite.** Delujoča žaga brez nadzora predstavlja nenadzorovano nevarnost.
- ▶ **Namizno krožno žago namestite na dobro uravnano in osvetljeno mesto, kjer lahko stojite uravnoteženo in stabilno. Namestite jo na mesto, ki zagotavlja dovolj prostora za preprosto obdelavo obdelovancev različnih velikosti.** Temačna mesta z malo prostora in neravnimi, spolzkimi tlemi lahko pripeljejo do nesreč.
- ▶ **Redno čistite in odstranjujte žagovino izpod delovne mize in/ali iz zbiralnika za prah.** Žagovina je vnetljiva in se lahko same od sebe vname.
- ▶ **Namizna krožna žaga mora biti zavarovana.** Neustrezno zavarovana namizna krožna žaga se lahko premakne ali prevrne.
- ▶ **Odstranite orodja, lesene odrezke itd. z mize, preden vklopite namizno krožno žago.** Zamaknitev ali morebitno zatikanje žaginega lista je lahko nevarno.
- ▶ **Vedno uporabljajte žagine liste z odprtinami za vpenjalni trn ustreznih velikosti in oblik (diamantne v primerjavi z okroglimi).** Žagini listi, ki ne ustrezajo vpenjalni opremi na žagi, se lahko med delovanjem zamaknejo, kar povzroči izgubo nadzora.
- ▶ **Nikdar ne uporabljajte poškodovanih ali napačnih vpenjal za žagine liste, kot so prirobnice, podložke žaginih listov, vijaki ali matice.** Ta vpenjalna sredstva so

bila izdelana posebej za vašo žago in za varno ter optimalno delovanje.

- ▶ **Ne stojte na namizni krožni žagi in je ne uporabljajte kot podstavek.** Če se orodje prevrne ali če nehote pridete v stik z žaginim listom, lahko pride do resnih poškodb.
- ▶ **Žagin list mora biti nameščen tako, da se vrti v pravo smer. Z namizno krožno žago ne uporabljajte brusilnih plošč, žičnih krtač ali drugih brusilnih sredstev.** Neustrezna namestitev žaginega lista ali uporaba pribora, ki ni priporočen za dano orodje, lahko povzroči resne poškodbe.

Dodatna varnostna opozorila

- ▶ **Pri vgradnji žaginega lista nosite zaščitne rokavice.** Obstaja nevarnost poškodb.
- ▶ **Ne uporabljajte žaginih listov iz visokoučinkovitega hitroreznega jekla.** Takšni žagini listi se lahko zlomijo.
- ▶ **Uporabljajte samo žagine liste, ki ustrezajo podatkom, navedenim v teh navodilih za uporabo in na električnem orodju, in ki so preizkušeni po standardu EN 847-1 ter ustrezno označeni.**
- ▶ **Električnega orodja nikoli ne uporabljajte brez vložka za mizo. Vložek za mizo v okvari zamenjajte.** Če vložek za mizo ni v brezhibnem stanju, se lahko poškodujete z žaginimi listom.
- ▶ **Delovno mesto naj bo čisto.** Še posebej so nevarne mešanice materialov. Prah lahkih kovin lahko zagori ali eksplodira.
- ▶ **Izberite ustrezen žagin list za material, ki ga želite obdelati.**
- ▶ **Uporabljajte samo žagine liste, ki jih je priporočil proizvajalec tega električnega orodja in ki so primerni za material, ki ga želite obdelati.**
- ▶ **Obdelovanec približajte žaginemu listu le, če se ta vrti.** Obstaja namreč nevarnost povratnega udarca, če se žagin list zatakne v obdelovancu.

Simboli

Naslednji simboli so lahko pomembni za uporabo električnega orodja. Simbole in njihov pomen si zapomnite. Pravilna razlaga simbolov vam pomaga, da lahko električno orodje bolje in varneje uporabljate.

Simboli in njihov pomen



Med delovanjem električnega orodja z rokami ne segajte v območje žaganja. Pri stiku z žaginim listom obstaja nevarnost poškodbe.



Nosite masko za zaščito proti prahu.

Simboli in njihov pomen



Uporabljajte zaščito za sluh. Izpostavljenost hrupu lahko povzroči izgubo sluha.



Nosite zaščitna očala.

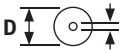

Upoštevajte ustrezne dimenzije žaginega lista (premer žaginega lista **D**, premer odprtine **d**). Premer odprtine **d** se mora povsem ujemati z vretenom orodja. Če potrebujete reducirni obroč, morajo njegove dimenzije ustrezati debelini osnovne plošče, premeru odprtine žaginega lista in premeru vretena orodja. Uporabite reducirne obroče, ki so priloženi žaginemu listu.

Premer žaginega lista **D** se mora ujemati z navedbo na simbolu.

Glejte tudi „Dimenzije primernih žaginih listov“ v poglavju „Tehnični podatki“.

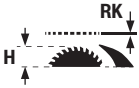

Upoštevajte debelino razpornega klina **RK** in največjo možno višino obdelovanca **H**.

Glejte tudi poglavje Tehnični podatki.

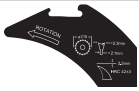

Pri menjavi žaginega lista upoštevajte podatke na razpornem klinu. V nasprotnem primeru bi lahko prišlo do zatikanja razpornega klina v obdelovancu.

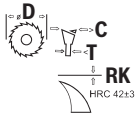

D Premer žaginega lista

C Najmanjša širina reza (debelina/ nastavitev zob)

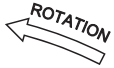

T Največja debelina osnovne plošče

RK Debelina razpornega klina

ROTATION Smer zob (puščica na žaginem listu) se mora pri žaganju ujemati s smerjo, ki jo označuje puščica na razpornem klinu

Glejte tudi poglavje Tehnični podatki.

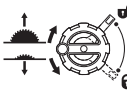

Leva stran:
Prikazuje smer vrtenja vzvoda za spuščanje (**transportni položaj**) in dvigovanje (**delovni položaj**) žaginega lista.

Desna stran:
Prikazuje položaj vzvoda blokirnega mehanizma za pritrditev žaginega lista in

Simboli in njihov pomen	
	položaj pri nastavitvi navpičnega zajeralnega kota (premični žagin list).
	Smer vrtenja za pritrditev/sprostitev vložka za mizo
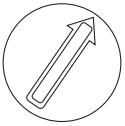	
	S potisnim držalom se ne dotikajte žaginega lista.
CLAMPZONE	Na tem mestu lahko na rezalno mizo pritrdite objemke.
CE	Proizvajalec z oznako CE potrjuje, da je električno orodje skladno z veljavnimi direktivami EU.

Opis izdelka in storitev



Preberite vsa varnostna opozorila in navodila. Neupoštevanje varnostnih opozoril in navodil lahko povzroči električni udar, požar in/ali hude poškodbe.

Upoštevajte slike na začetku navodil za uporabo.

Namenska uporaba

Električno orodje je namenjeno uporabi kot stacionarna naprava in izdelavi vzdolžnih in prečnih ravnih rezov v trdi in mehki les ter v iverne in vlaknene plošče. Pri tem so možni vodoravni zajeralni koti od –**30°** do +**30°** in navpični zajeralni koti od **–2°** do **47°**.

Z uporabo ustreznih žaginih listov je mogoče žagati v aluminijaste profile in plastiko.

Komponente na sliki

Oštevilčenje komponent na sliki se nanaša na shemo električnega orodja na strani s shemami.

(1) Kotno vodilo
(2) Rezalna miza
(3) Zaščitni pokrov
(4) Adapter za odsesavanje na zaščitnem pokrovu
(5) Razporni klin
(6) Vložek za mizo
(7) Potisno držalo
(8) Dodatno vzporedno vodilo (zložljivo)
(9) Šestrobi ključ (5 mm/2,5 mm)
(10) Držalo za shranjevanje zaščitnega pokrova
(11) Ročaj za nastavitev električnega orodja (ni nosilni ročaj!)
(12) Luknje za namestitev
(13) Merilna lestvica za razmik med žaginim listom in vzporednim vodilom
(14) Tipka za vklop
(15) Varnostni pokrov
(16) Stikalo za izklop
(17) Prislon za zajeralni kot 0° (navpično)
(18) Ročno kolesce za zajeralni kot
(19) Vzvod blokirnega mehanizma za nastavitev navpičnega zajeralnega kota
(20) Ročica za dvigovanje in spuščanje žaginega lista
(21) Merilna lestvica za nastavitev zajeralnega kota (navpično)
(22) Prislon za zajeralni kot 45° (navpično)
(23) Obročni ključ
(24) Vrtljivi gumb vzporednega vodila
(25) Vpenjalni ročaj za razširitev rezalne mize
(26) Vodilo vzporednega vodila
(27) Vzporedno vodilo
(28) Žagin list
(29) Profilna tirnica
(30) Krilni vijak dolžinskega prislona
(31) Dolžinski prislon
(32) Držalo kabla
(33) Nosilec za shranjevanje kotnega vodila
(34) Adapter za odsesavanje
(35) Izmet odrezkov
(36) Blokirna ročica razpornega klina
(37) Pritrdilna zatiča za razporni klin
(38) Oznake za blokirno ročico/spenjalno ploščico
(39) Blokirni vijak vložka za mizo
(40) Blokirna ročica zaščitnega pokrova
(41) Vodilni sornik zaščitnega pokrova
(42) Ročica za zaklep vzporednega vodila
(43) Par zatičev (desno, črna)
(44) Par zatičev (desno, srebrna)
(45) Par zatičev (levo, črna)
(46) Vodilo kotnega vodila
(47) Vodilni utor za kotno vodilo
(48) Narebričen vijak profilne tirnice
(49) Pokrov izmeta odrezkov
(50) Odprtina za dviganje vložka za mizo
(51) Zatezna matica
(52) Ročica za blokado vretena
(53) Vpenjalna prirobnica
(54) Prijemalna prirobnica
(55) Vreteno orodja
(56) Kazalnik kota (navpično)

(57) Pritrdilni zatič za poljubne zajeralne kote (vodoravno)
(58) Kazalnik kota (vodoravno) na kotnem vodilu
(59) Kazalnik razmaka
(60) Vijak za kazalnik kota (navpično)
(61) Šestrobi vijaki (5 mm) spredaj za vzporedno poravnavo žaginega lista
(62) Šestrobi vijaki (5 mm) zadaj za vzporedno poravnavo žaginega lista
(63) Vijak kot kazalnik razmaka rezalne mize
(64) Nastavitveni vijaki za vložno ploščo
(65) Nastavitveni vijaki za vodilo kotnega vodila
(66) Nosilni ročaj
(67) Oprijemalne reže

Tehnični podatki

Namizna krožna žaga		GTS 70-216	GTS 70-216
Stvarna številka		**3 601 M30 6..**	**3 601 M30 6B.**
Nazivna odjemna moč	W	1850	1850
Število vrtljajev v prostem teku	min^{-1}	5500	5500
Omejitev zagonskega toka		●	●
Teža[A)]	kg	22,3	22,3
Zaščitni razred		⧈ / II	⧈ / II

Mere			
Električno orodje (vključno s snemljivimi elementi orodja)			
Širina x globina x višina	mm	593 x 608 x 329	593 x 608 x 329
Obdelovanec			
Najv. možna višina obdelovanca **H**	mm	70	70
Razporni klin			
Debelina **RK**	mm	2,2	2,2
Primerni žagini listi			
Premer žaginega lista **D**	mm	216	216
Premer izvrtine **d**	mm	30	25,4
Najv. debelina osnovne plošče **T**	mm	< 2,1	< 2,1
Najm. debelina/razmik zob **C**	mm	> 2,3	> 2,3

A) Z zaščitnim pokrovom **(3)**, razpornim klinom **(5)**, vzporednim vodilom **(27)**, kotnim vodilom **(1)**, drsnikom **(7)**, brez omrežnega kabla
Največje dimenzije obdelovanca: (glejte „Največje dimenzije obdelovancev“, Stran 29)

Navedbe veljajo za nazivne napetosti [U] 230 V. Pri drugih napetostih in državno specifičnih izvedbah lahko te navedbe variirajo.

Vrednosti se lahko razlikujejo glede na izdelek in so odvisne od pogojev uporabe in okoljskih pogojev. Več informacij je na voljo na spletni strani www.bosch-professional.com/wac.

Informacija o hrupu

Podatki o emisijah hrupa, pridobljeni v skladu s standardom **EN 62841-3-1**.

A-vrednotena raven hrupa za električno orodje običajno znaša: raven zvočnega tlaka **90** dB(A); raven zvočne moči **105** dB(A). Negotovost K = **3** dB.

Uporabite zaščito za sluh!

Vrednosti emisij hrupa, podane v teh navodilih, so bile izmerjene v skladu s standardiziranim merilnim postopkom in se lahko uporabljajo za primerjavo električnih orodij med seboj. Primerne so tudi za začasno oceno obremenjenosti s hrupom.

Navedena vrednost emisij hrupa velja za glavne načine uporabe električnega orodja. Če se električno orodje uporablja še v druge namene, z neustreznimi nastavki ali pri nezadostnem vzdrževanju, lahko vrednosti emisij hrupa odstopajo. To lahko obremenjenost s hrupom med uporabo občutno poveča.

Za natančnejšo oceno emisij hrupa morate upoštevati tudi čas, ko je orodje izklopljeno, in čas, ko orodje deluje, vendar dejansko ni v uporabi. To lahko obremenjenost s hrupom med delom občutno zmanjša.

Namestitev

▶ **Preprečite nenameren zagon električnega orodja. Pred montažo pribora ali drugimi popravki na električnem orodju izvlecite omrežni vtič iz vtičnice.**

Obseg dobave

Pred prvo uporabo električnega orodja preverite, ali ste prejeli vse spodaj navedene dele:

- Namizna krožna žaga z nameščenim žaginim listom **(28)** in razpornim klinom **(5)**
- Kotno vodilo **(1)**
- Profilna tirnica **(29)**
- Dolžinski prislon **(31)**
- Vzporedno vodilo **(27)** z zložljivim dodatnim vzporednim vodilom **(8)**
- Zaščitni pokrov **(3)** z adapterjem za odsesavanje **(4)**
- Šestrobi ključ **(9)**
- Obročni ključ **(23)**
- Potisno držalo **(7)**
- Vložek za mizo **(6)**
- Adapter za odsesavanje **(34)**

Opomba: električno orodje preverite glede morebitnih poškodb.
Pred nadaljnjo uporabo električnega orodja morate skrbno preveriti, ali zaščitne naprave oz. lažje poškodovane komponente delujejo brezhibno in v skladu s predvidenim načinom delovanja. Preverite, ali premični deli delujejo brezhibno in se ne zatikajo ter ali so deli poškodovani. Vsi deli morajo biti pravilno nameščeni in vsi pogoji izpolnjeni, da je zagotovljeno brezhibno delovanje orodja.
Poškodovane zaščitne naprave in dele naj strokovno popravi ali zamenja pooblaščeni serviser.

Orodja, ki so potrebna poleg tistih, ki so v obsegu dobave:

- Križni izvijač
- Kotomer

Namestitev sestavnih delov

- Vse priložene dele previdno vzemite iz embalaže.
- Z električnega orodja in priloženega pribora odstranite ves embalažni material.
- Pri tem pazite na to, da odstranite embalažni material pod blokom motorja.

Neposredno na ohišju so pritrjeni naslednji elementi naprave: potisno držalo **(7)**, obročni ključ **(23)**, šestrobi ključ **(9)**, vzporedno vodilo **(27)** z zložljivim dodatnim vzporednim vodilom **(8)**, kotno vodilo **(1)**, profilna tirnica **(29)**, dolžinski prislon **(31)**, zaščitni pokrov **(3)**, adapter za odsesavanje **(34)**.

Namestitev vzporednega vodila (glejte sliko d)

Vzporedno vodilo **(27)** lahko na fiksnih točkah namestite ali levo ali pa desno od žaginega lista. V ta namen se uporabljajo trije pari zatičev **(43)**, **(44)**, **(45)**.

- Takoj, ko potrebujete enega od teh elementov orodja, ga previdno snemite iz njegovega ležišča.

Namestitev razpornega klina (glejte slike a1–a2)

Opomba: Po potrebi pred vgradnjo očistite vse dele, ki jih boste namestili.

- Zavrtite ročico **(20)** v desno do prislona, tako da bo žagin list **(28)** v najvišjem možnem položaju nad rezalno mizo.
- Sprostite blokirno ročico **(36)** z vrtenjem v desno, dokler ne bo gledala navzgor.
- Razporni klin **(5)** potiskajte v smeri blokirne ročice **(36)**, dokler ga ni mogoče povleči navzgor.
- Razporni klin povlecite povsem navzgor, da ga namestite natančno na sredino žaginega lista.
- Pritrdilna zatiča **(37)** naj se zatakneta v spodnji izvrtini razpornega klina, blokirno ročico **(36)** pa znova privijte. Oznaki **(38)** na spenjalni ploščici in blokirni ročici **(36)** morata biti usmerjeni, kot je prikazano.

Namestitev vložka za mizo (glejte sliko b)

- Vtaknite vložek za mizo **(6)** v zadnje zareze vdolbine za orodje in ga vodite navzdol.
- Pritisnite na vložek za mizo tako, da zaskoči v vdolbino za orodje.
- Blokirne vijake **(39)** s konico očesnega ključa **(23)** zavrtite v smeri zaprte ključavnice do prislona.

Namestitev zaščitnega pokrova (glejte slike c1–c2)

Opomba: Montirajte zaščitni pokrov samo, če je razporni klin nameščen v zgornjem položaju točno nad sredino žaginega lista (glejte sliko **a2**). Zaščitnega pokrova ne montirajte, če je razporni klin v spodnjem položaju (stanje ob dobavi ali položaj za žaganje utorov) (glejte sliko **a1**).

- Sprostite vpenjalni vzvod **(40)** in zaščitni pokrov **(3)** odstranite iz držala **(10)**.
- Vodilni sornik **(41)** potisnite nazaj v utor na razpornem klinu **(5)**.
- Zaščitni pokrov **(3)** spuščajte, dokler ni zaščita žaginega lista (zgornje plastično vodilo) **vzporedno** z rezalno mizo **(2)**.
- Blokirno ročico **(40)** potisnite navzgor. Vpenjalni vzvod se mora občutno in slišno zaskočiti, zaščitni pokrov **(3)** pa mora biti čvrsto in varno nameščen.

▶ **Pred vsako uporabo preverite, ali se zaščitni pokrov neovirano premika. Električnega orodja ne uporabljajte, če je premikanje zaščitnega pokrova ovirano in če se ta ne zapira hitro.**

Par zatičev	Barva	Položaj vzporednega vodila (27)	Zmogljivost rezanja	Skala (13)
(43)	Črna	Desno od žaginega lista	127–635 mm	Spodaj, črna
(44)	Srebrna	Desno od žaginega lista	0–508 mm	Zgoraj, srebrna

Par zatičev	Barva	Položaj vzporednega vodila (27)	Zmogljivost rezanja	Skala (13)
(45)	Črna	Levo od žaginega lista	0–305 mm	Spodaj, črna

– Prepričajte se, da vpenjalni ročaj **(25)** pritrdi razširitev rezalne mize (vpenjalni ročaj je pritisnjen navzdol).
– Sprostite ročico za zaklep **(42)** na vzporednem vodilu **(27)**.
– Zareze na vzporednem vodilu **(27)** postavite nad enega od treh parov zatičev **(43)**, **(44)**, **(45)**. Dodatno vzporedno vodilo **(8)** mora biti obrnjen stran od zaščitnega pokrova **(3)**.
– Zložite ročici za zaklep **(42)** na obeh straneh, da pritrdite vzporedno vodilo.

Namestitev kotnega vodila, profilne tirnice, dolžinskega prislona (glejte slike e1–e3)

– Potisnite tirnico **(46)** kotnega prislona **(1)** v enega izmed predvidenih vodilnih utorov **(47)** rezalne mize.

Za boljšo namestitev dolgih obdelovancev lahko kotni prislon razširite s profilno tirnico **(29)**.

– Po potrebi namestite profilno tirnico **(29)** s pomočjo narebričenih vijakov **(48)** na kotno vodilo.

Za preprosto žaganje obdelovancev enakih dolžin lahko uporabite dolžinski prislon **(31)**.

– Dolžinski prislon **(31)** namestite na profilno tirnico **(29)** in zategnite krilni vijak **(30)**, da ga pritrdite.

Stacionarna ali premična namestitev

▶ **Da zagotovite varno uporabo, električno orodje pred uporabo namestite na ravno in stabilno delovno površino (npr. delovni pult).**

Namestitev na delovno površino (glejte sliko f)

– Električno orodje pritrdite na delovno površino s primernimi vijaki. Uporabite izvrtine **(12)**.

ali

– Noge električnega orodja z običajnim primežem trdno pritrdite na delovno površino.

Namestitev na Boschevo delovno mizo (glejte sliko g)

Boschevе delovne mize (npr. **GTA 571**) je zaradi zložljive zasnove preprosto prenašati in hitro postaviti. Električno orodje lahko namestite brez orodja.

▶ **Preberite vsa varnostna opozorila in navodila, ki so priložena delovni mizi.** Neupoštevanje opozoril in navodil lahko povzroči električni udar, požar in/ali hude poškodbe.
▶ **Pred namestitvijo električnega orodja delovno mizo pravilno sestavite.** Brezhibna postavitev je pomembna, da preprečite zrušenje mize.
– Električno orodje na delovno mizo postavite v transportnem položaju.

Z ročaji za pozicioniranje **(11)** poravnajte električno orodje na delovni mizi.

Odsesavanje prahu/ostružkov

Izogibajte se delu brez ukrepov za zmanjšanje prašenja. S primerno pripravo za odsesavanje zmanjšate obremenitev s prahom, ki lahko škoduje zdravju. Poskrbite za dobro zračenje delovnega prostora. Praviloma morate uporabljati primerno zaščito za dihala. Če je mogoče, uporabljajte sistem za odsesavanje prahu, ki je primeren za vrsto materiala. Upoštevajte veljavne nacionalne predpise za obdelovane materiale.

▶ **Preprečite nabiranje prahu na delovnem mestu.** Prah se lahko hitro vname.

Zahteve za sesalnik		
Priporočeni nazivni premer gibke cevi	mm	**28**
Zahtevani podtlak[A)]	mbar hPa	≥ **140** ≥ **140**
Zahtevani pretok[A)]	l/s m^3/h	≥ **23** ≥ **82,8**
Priporočena učinkovitost filtra		Razred prahu M[B)]

A) Zmogljivost na priključku električnega orodja za sesalnik
B) V skladu s standardom IEC/EN 60335-2-69

Upoštevajte navodila za uporabo sesalnika. Če se sesalna moč zmanjša, prekinite delo in odpravite vzrok za to.

Prah, odrezki in ostružki obdelovanca lahko zamašijo sesalnik prahu/odrezkov.

– Izklopite električno orodje in potegnite omrežni vtič iz vtičnice.
– Počakajte, da se žagin list popolnoma ustavi.
– Ugotovite in odstranite vzrok blokade.
▶ **Da bi preprečili nevarnost požara pri žaganju aluminija, izpraznite izmet ostružkov in ne uporabljajte odsesovanja odrezkov.**

Praznjenje izmeta ostružkov (glejte sliko h)

Za odstranitev drobcev obdelovanca in velikih ostružkov lahko spraznite izmet ostružkov **(35)**.

– Izklopite električno orodje in potegnite omrežni vtič iz vtičnice.
– Počakajte, da se žagin list popolnoma ustavi.
– Zavrtite pokrov **(49)** na stran in izvlecite izmet odrezkov **(35)**.
– Stresite drobce obdelovanca in odrezke.
– Znova obrnite pokrov **(49)** na stran in potisnite izmet odrezkov **(35)** do prislona pod žagin list **(28)**.

Odsesavanje z zunanjim sesalnikom (glejte sliko i)

Priključek Click&Clean: Za odsesavanje prahu in ostružkov lahko priključite cev sesalnika prahu na adapter za odsesavanje **(4)** zaščitnega pokrova **(3)** ali cev sesalnika prahu skupaj z adapterjem za odsesavanje **(34)** na izmet odrezkov **(35)**.

– Cev sesalnika prahu (Ø 33 mm) trdno priključite na adapter za odsesavanje **(4)** zaščitnega pokrova **(3)**.

ali

– Adapter za odsesavanje **(34)** trdno namestite na izmet ostružkov **(35)**.
– Cev sesalnika prahu (Ø 39 mm) trdno priključite na adapter za odsesavanje **(34)**.

Sesalnik za prah mora ustrezati želenemu obdelovancu.

Za odsesavanje zdravju izredno nevarnih, rakotvornih ali suhih vrst prahu uporabljajte poseben sesalnik za prah.

Menjava žaginega lista (glejte slike j1–j4)

▶ **Pred začetkom kakršnih koli del na električnem orodju izvlecite omrežni vtič iz vtičnice.**

▶ **Pri vgradnji žaginega lista nosite zaščitne rokavice.** Obstaja nevarnost poškodb.

▶ **Uporabljajte samo žagine liste z višjo največjo dovoljeno hitrostjo od števila vrtljajev v prostem teku električnega orodja.**

▶ **Uporabljajte samo žagine liste, ki ustrezajo podatkom, navedenim v teh navodilih za uporabo in na električnem orodju, in ki so preizkušeni po standardu EN 847-1 ter ustrezno označeni.**

▶ **Uporabljajte samo žagine liste, ki jih je priporočil proizvajalec električnega orodja in ki so primerni za material, ki ga želite obdelati.** Tako boste preprečili pregrevanje konic zobov žage in topljenje plastike, ki jo obdelujete.

▶ **Ne uporabljajte žaginih listov iz visokoučinkovitega hitroreznega jekla.** Takšni žagini listi se lahko zlomijo.

Odstranitev žaginega lista

– Odprite vpenjalni vzvod **(40)** in zaščitni pokrov **(3)** povlecite iz utora na razpornem klinu **(5)**.
– Blokirne vijake **(39)** zavrtite s konico očesnega ključa **(23)** v smeri odprte ključavnice do prislona in dvignite vložek za mizo **(6)** iz vdolbine za orodje. Odprtina **(50)** omogoča lažje dvigovanje.
– Zavrtite ročico **(20)** v desno do prislona, tako da bo žagin list **(28)** v najvišjem možnem položaju nad rezalno mizo.
– Vpenjalno matico **(51)** vrtite z očesnim ključem **(23)** in istočasno vlecite ročico za blokado vretena **(52)**, dokler se ta ne zaskoči.
– Vlecite blokirno ročico vretena in odvijte vpenjalno matico v nasprotni smeri urnega kazalca.
– Odstranite vpenjalno prirobnico **(53)**.
– Snemite žagin list **(28)**.

Namestitev žaginega lista

– Po potrebi pred namestitvijo očistite vse dele, ki jih boste namestili.
– Namestite nov žagin list na prijemalno prirobnico **(54)** vretena orodja **(55)**.

Opomba: Ne uporabljajte premajhnih žaginih listov. Radialna reža med žaginim listom in razpornim klinom sme znašati največ 3–8 mm.

▶ **Pri vgradnji mora biti smer žaganja zob (smer puščice na žaginem listu) usklajena s smerjo puščice na razpornem klinu.**

– Nataknite vpenjalno prirobnico **(53)** in zatezno matico **(51)**.
– Zatezno matico **(51)** vrtite z obročnim ključem **(23)** in istočasno vlecite ročico za blokado vretena **(52)**, dokler se ta ne zaskoči.
– Zategnite zatezno matico v desno.
– Vložek za mizo **(6)** položite na razporni klin **(5)** v vdolbino za orodje. Blokirni vijak **(39)** zavrtite s konico obročnega ključa **(23)** v smeri zaprte ključavnice do prislona.
– Znova namestite zaščitni pokrov **(3)**.

Delovanje

▶ **Pred začetkom kakršnih koli del na električnem orodju izvlecite omrežni vtič iz vtičnice.**

Transportni in delovni položaj žaginega lista

Transportni položaj

– Odstranite zaščitni pokrov **(3)**, odstranite vložek za mizo **(6)** in namestite razporni klin **(5)** v najnižjem položaju. Znova namestite vložek za mizo **(6)**.
– Vrtite ročico **(20)** v levo tako dolgo, da bodo zobje žaginega lista **(28)** pod rezalno mizo **(2)**.
– Potisnite vodilo **(26)** do konca navznoter. Potisnite vpenjalni ročaj **(25)** navzdol. S tem je razširitev rezalne mize fiksirana.

Položaj za delo

– Namestite razporni klin **(5)** v zgornjem položaju, točno nad sredino žaginega lista, vstavite vložek za mizo **(6)** in namestite zaščitni pokrov **(3)**.
– Vrtite ročico **(20)** v desno tako dolgo, da bodo zobje žaginega lista **(28)** pribl. 3–6 mm nad obdelovancem.

Povečanje rezalne mize

Dolge in težke obdelovance je treba na prostem koncu podložiti ali podpreti.

Razširitev rezalne mize (glejte sliko A)

Rezalno mizo lahko razširite v levo ali desno tako, da premaknete vodilo **(26)** navzven.

– Potegnite vpenjalni ročaj **(25)** za razširitev rezalne mize do konca navzgor.
– Vodilo **(26)** premaknite z vrtljivim gumbom **(24)** navzven v levo ali desno do želene širine.
– Vpenjalni ročaj **(25)** pritisnite navzdol. S tem je razširitev rezalne mize fiksirana.

Nastavitev navpičnih in vodoravnih zajeralnih kotov

Da zagotovite natančne reze, morate po intenzivni uporabi preveriti osnovne nastavitve električnega orodja in jih po potrebi ponovno nastaviti.

Nastavitev navpičnega zajeralnega kota (žagin list) (glejte sliko B)

Navpični zajeralni kot lahko nastavite v območju od **–2°** do **47°**.

Za hitro in natančno nastavitev standardnih navpičnih kotov 0° in 45° so predvidena tovarniško nastavljena vodila (**(17)**, **(22)**).

– Blokirno ročico **(19)** sprostite v levo.

Opomba: Pri popolni sprostitvi vzvoda blokirnega mehanizma se žagin list zaradi težnosti nagne v položaj, ki ustreza približno 30°.

Navpični zajeralni kot med 0° in 45°:

– Potegnite ali pritisnite na ročno kolesce **(18)** vzdolž kulise, dokler kotni kazalnik **(56)** ne prikazuje želenega zajeralnega kota.
– Zadržite ročno kolesce v tem položaju in potem ponovno potegnite vzvod blokirnega mehanizma **(19)**.

Navpični zajeralni kot med –2° in 0°:

– Prislon **(17)** pomaknite naprej.
– Pritisnite na ročno kolesce **(18)** vzdolž kulise, dokler kazalnik kota **(56)** ne prikazuje želenega zajeralnega kota.
– Zadržite ročno kolesce v tem položaju in potem ponovno potegnite vzvod blokirnega mehanizma **(19)**.

Navpični zajeralni kot med 45° in 47°:

– Prislon **(22)** pomaknite naprej.
– Povlecite ročno kolesce **(18)** vzdolž kulise, dokler kazalnik kota **(56)** ne prikazuje želenega zajeralnega kota.
– Zadržite ročno kolesce v tem položaju in potem ponovno potegnite vzvod blokirnega mehanizma **(19)**.

Prislona (**(17)**, **(22)**) se samodejno vrneta v standardni položaj, takoj ko je za žagin list ponovno nastavljen zajeralni kot med 0° in 45°.

Nastavitev vodoravnih zajeralnih kotov (kotni prislon) (glejte sliko C)

Vodoravni zajeralni kot se lahko nastavi v območju med **30°** (levo) do **30°** (desno).

– Če je pritrdilni čep **(57)** privit, ga odvijte.
– Zavrtite kotni prislon, dokler kotni kazalnik **(58)** ne prikaže želenega zajeralnega kota.
– Pritrdilni čep **(57)** znova privijte.

Nastavitev vzporednega vodila (glejte sliko D)

Vzporedno vodilo **(27)** lahko na fiksnih točkah namestite ali levo ali pa desno od žaginega lista. V ta namen se uporabljajo trije pari zatičev **(43)**, **(44)**, **(45)**.

– Namestite vzporedno vodilo **(27)** na želeno stran žaginega lista (glejte „Namestitev vzporednega vodila (glejte sliko **d**)“, Stran 25).
– Z vrtljivim gumbom **(24)** nastavite želeno razdaljo med vzporednim vodilom in žaginim listom.

Na desnem robu kazalnika razmaka **(59)** je prikazana nastavljena razdalja.
Za položaj **(43)**, **(45)** se uporablja spodnja, črna skala **(13)**.
Za položaj **(44)** se uporablja zgornja, srebrna skala **(13)**.

Nastavitev dodatnega vzporednega vodila (glejte sliko E)

– Dodatno v vzporedno vodilo **(8)** poklopite čez vzporedno vodilo **(27)** na stran žaginega lista **(28)**.

Zložljivo dodatno vzporedno vodilo **(8)** ima glede na svoj položaj dve različni funkciji:

– Prislon za žaganje ozkih obdelovancev in za žaganje navpičnih zajeralnih kotov, ko je na rezalni mizi **(2)** dodatno vzporedno vodilo.
– Podlaga za obdelovanec, če je rezalna miza **(2)** razširjena za več kot 50,8 mm.

Nastavitev razpornega klina

Razporni klin **(5)** prepreči, da bi se žagin list **(28)** vpel v rezalni fugi. Sicer obstaja nevarnost udarca nazaj, če se žagin list zatakne v obdelovancu.
Vedno pazite na to, da bo razporni klin korektno nastavljen:

– Radialna reža med žaginim listom in razpornim klinom sme znašati največ 3–8 mm.
– Debelina razpornega klina mora biti manjša od širine reza in večja od debeline osnovnega lista.
– Razporni klin mora biti vedno v liniji z žaginim listom.
– Za normalne ločilne reze mora razporni klin biti vedno v največjem možnem položaju.

Nastavitev višine razpornega klina (glejte sliko F)

Za žaganje utorov morate nastaviti višino razpornega klina.

▶ **Električno orodje za izdelovanje utorov ali izrezov uporabite le z ustrezno zaščitno pripravo (npr.: polkrožni pokrov ali držalo z zarezami).**

– Sprostite blokirno ročico **(40)** in zaščitni pokrov **(3)** povlecite iz utora na razpornem klinu **(5)**.
Za zaščito zaščitnega pokrova pred poškodbami ga namestite v predvideno držalo **(10)** na ohišju (glejte tudi sliko **Q**).
– Zavrtite ročico **(20)** v desno do prislona, tako da bo žagin list **(28)** v najvišjem možnem položaju nad rezalno mizo.
– Sprostite blokirno ročico **(36)** z vrtenjem v desno, dokler ne bo gledala navzgor.
– Razporni klin povlecite z zatičev **(37)** (blokirno ročico **(36)** potegnite nekoliko navzven). Razporni klin **(5)** nato potisnite do konca navzdol.
– Zatiča **(37)** naj se zatakneta v spodnji izvrtini razpornega klina, blokirno ročico **(36)** pa znova privijte.
Oznaki **(38)** na blokadi in blokirni ročici **(36)** morata biti usmerjeni (glejte sliko **a2**).

Uporaba

▶ **Upoštevajte napetost omrežja!** Napetost vira električne energije se mora ujemati s podatki na tipski ploščici električnega orodja.

Vklop (glejte sliko G1)

– Obrnite varnostni pokrov **(15)** navzgor.
– Za zagon pritisnite zeleno tipko za vklop **(14)**.

– Pustite, da se varnostni pokrov **(15)** znova preklopi navzdol.

Izklop (glejte sliko G2)

– Pritisnite na stikalo za izklop **(16)**.

Zaščita pred preobremenitvijo

Električno orodje je opremljeno s preobremenitveno zaščito. Električnega orodja pri uporabi v skladu z namenom uporabe ni mogoče preobremeniti. Pri prekomerni obremenitvi se električno orodje izklopi.

Za ponovni zagon električnega orodja sledite naslednjim korakom:

– Izklopite električno orodje (glejte „Uporaba“, Stran 28).
– Odstranite obdelovanec.
– Nato električno orodje znova vklopite.

Zaščita pred nepooblaščeno uporabo orodja (glejte sliko G3)

Za zaščito pred nepooblaščeno uporabo orodja lahko varnostni pokrov **(15)** zavarujete z obešanko.

– Skozi luknje v varnostnem pokrovu **(15)** in stikalu za izklop **(16)** potisnite obešanko in jo zaklenite.

Navodila za delo

Splošna navodila za žaganje

- ▶ **Pri vseh rezih morate najprej zagotoviti, da se žagin list ne more dotakniti prislonov ali drugih delov aparata.**
- ▶ **Električno orodje za izdelovanje utorov ali izrezov uporabite le z ustrezno zaščitno pripravo (npr.: polkrožni pokrov ali držalo z zarezami).**
- ▶ **Električnega orodja ne uporabljajte za zarezovanje (zareza, ki se konča v obdelovancu).**

Žagin list zaščitite pred udarci in sunki. Ne izpostavljajte ga stranskemu pritisku.

Razporni klin mora biti poravnan z žaginim listom, saj s tem preprečite zatikanje obdelovanca.

Ne obdelujte neenakomernih obdelovancev. Obdelovanec mora vedno imeti raven rob za prislonitev na vzporedni prislon.

Potisno palico vedno shranjujte na električnem orodju.

Položaj uporabnika (glejte sliko H)

- ▶ **Nikdar ne stojte neposredno v liniji žaginega lista. Stojte na strani žaginega lista, na kateri je nameščeno vodilo.** Pri povratnem udarcu lahko obdelovanec z veliko hitrostjo odnese proti osebam, ki stojijo pred žaginim listom in v liniji z njim.

– Dlani, prstov in rok ne približujte vrtečemu se žaginemu listu.

Pri tem upoštevajte naslednja opozorila:

– Obdelovanec pridržite varno z obema rokama in ga trdno potisnite na rezalno mizo.
– Za ozke obdelovance in žaganje navpičnih zajeralnih kotov vedno uporabite priloženo potisno držalo **(7)**.

Največje dimenzije obdelovancev

navpični zajeralni kot	maks. višina obdelovanca [mm]
0°	**70**
45°	**49**

Žaganje

Žaganje ravnih rezov

– Vzporedni prislon **(27)** nastavite na želeno širino reza.
– Obdelovanec na rezalno mizo položite pred zaščitni pokrov **(3)**.
– Dvignite ali spustite žagin list s pomočjo ročice **(20)** za toliko, da bodo zgornji zobje žaginega lista **(28)** pribl. 3–6 mm nad obdelovancem.
– Vklopite električno orodje.
– Obdelovanec žagajte z enakomernim potiskanjem. Če pritiskate premočno, se lahko konice žaginih listov pregrejejo in obdelovanec se lahko poškoduje.
– Električno orodje izklopite in počakajte, da žagin list povsem obmiruje.

Žaganje navpičnih zajeralnih kotov

– Nastavite želeni navpični zajeralni kot žaginega lista. Če je žagin list nagnjen v levo, mora biti vzporedno vodilo **(27)** desno od žaginega lista.
– Upoštevajte delovne korake: (glejte „Žaganje ravnih rezov“, Stran 29)

Žaganje vodoravnih zajeralnih kotov (glejte sliko I)

– Na kotnem vodilu **(1)** nastavite želen vodoravni zajeralni kot.
– Priložite obdelovanec na profilno tirnico **(29)**. Profilna tirnica ne sme biti v liniji reza. V tem primeru sprostite narebričen vijak **(48)** in premaknite prislon.
– Dvignite ali spustite žagin list s pomočjo ročice **(20)** za toliko, da bodo zgornji zobje žaginega lista **(28)** pribl. 3–6 mm nad obdelovancem.
– Vklopite električno orodje.
– Potisnite obdelovanec z eno roko proti profilni tirnici **(29)** in potisnite kotno vodilo z drugo roko na pritrdilnem čepu **(57)** počasi v vodilnem utoru **(47)** v smeri naprej.
– Električno orodje izklopite in počakajte, da žagin list povsem obmiruje.

Za preprosto žaganje obdelovancev enakih dolžin lahko uporabite dolžinski prislon **(31)**.

– Sprostite krilni vijak **(30)** in premaknite dolžinski prislon **(31)** na želeno dolžino obdelovanca.
– Krilni vijak **(30)** znova privijte.

Preverjanje in izvajanje osnovnih nastavitev

Da zagotovite natančne reze, morate po intenzivni uporabi preveriti osnovne nastavitve električnega orodja in jih po potrebi ponovno nastaviti.

Za to potrebujete izkušnje in ustrezno orodje.

To delo bo hitro in zanesljivo opravil Boschev servis.

Nastavitev vodil za standardni navpični zajeralni kot 0°/45°

– Električno orodje namestite v delovni položaj.
– Nastavite navpični zajeralni kot žaginega lista 0°.
– Odstranite zaščitni pokrov **(3)**.

Preverjanje (glejte sliko J1)

– Merilo kota nastavite na 90° in ga položite na rezalno mizo **(2)**.

Krak merila kota mora biti po celotni dolžini poravnan z žaginim listom **(28)**.

Nastavitev (glejte sliko J2)

– Protimatico prislonskega vijaka **(17)** odtegnite z običajnim obročnim ali viličastim ključem.
– Sprostite vzvod blokirnega mehanizma **(19)**.
– Ročno kolesce **(18)** potisnite proti prislonskemu vijaku **(17)** in privijajte ali odvijajte prislonski vijak, dokler ni krak kotomera po celotni dolžini poravnan z žaginim listom.
– Ročno kolesce zadržite v tem položaju in potem ponovno zategnite vzvod blokirnega mehanizma **(19)**.
– Znova zategnite protimatico prislonskega vijaka **(17)**.

Če kazalnik kota **(56)** po nastavitvi ni v liniji z oznako 0° na skali **(21)**, odvijte vijak **(60)** z običajnim križnim izvijačem in naravnajte kazalnik kota vzdolž oznake 0°.

Zgoraj navedene delovne korake ponovite za navpični zajeralni kot 45° (odvijanje protimatice; nastavitev prislonskega vijaka **(22)**). Pri tem ne smete premakniti kotnega kazalnika **(56)**.

Vzporednost žaginega lista k vodilnim utorom kotnega prislona (glejte sliko K)

– Električno orodje namestite v delovni položaj.
– Odstranite zaščitni pokrov **(3)**.

Preverjanje

– S svinčnikom označite prvi levi zob žage, ki je razviden zadaj nad vložkom za mizo.
– Nastavite kaliber na 90° in ga položite ob rob vodilnega utora **(47)**.
– Premaknite krak kalibra tako, da se dotakne označenega zoba žage in odčitajte razmak med žaginim listom in vodilnim utorom.
– Zasukajte žagin list tako, da je označen zob spredaj nad vložkom za mizo.
– Premaknite kaliber vzdolž vodilnega utora do označenega žaginega zoba.
– Ponovno izmerite razdaljo med žaginim listom in vodilnim utorom.

Oba izmerjena razmaka morata biti identična.

Nastavitev

– Sprostite notranje šestrobe vijake **(61)** spredaj pod rezalno mizo in notranje šestrobe vijake **(62)** zadaj pod žagino mizo s priloženim šestrobim ključem **(9)**.
– Previdno premaknite žagin list tako, da bo vzporedno k vodilnemu utoru **(47)**.
– Ponovno zategnite vse vijake **(61)** in **(62)**.

Poravnava vzporednega vodila – par zatičev (44), srebrna desno (glejte sliko L)

Preden poravnate vzporedno vodilo **(27)**, je treba prislone **(17)**/**(22)** najprej nastaviti za navpični standardni zajeralni kot in zagotoviti, da je žagin list **(28)** vzporeden z vodilnimi utori **(47)** kotnega vodila.
(glejte „Nastavitev vodil za standardni navpični zajeralni kot 0°/45°“, Stran 30)
(glejte „Vzporednost žaginega lista k vodilnim utorom kotnega prislona (glejte sliko **K**)“, Stran 30)

– Sprostite ročico za zaklep **(42)** na vzporednem vodilu **(27)** in pustite, da se vzporedno vodilo med celotnim postopkom poravnave prosto premika.
– Zareze na vzporednem vodilu **(27)** postavite nad par zatičev **(44)** (srebrna). Dodatno vzporedno vodilo **(8)** mora biti obrnjen stran od zaščitnega pokrova **(3)**.
– Odstranite zaščitni pokrov **(3)**.
– Povlecite vpenjalni ročaj **(25)** za razširitev rezalne mize do konca navzgor in premaknite vzporedno vodilo **(27)**, dokler se ne dotakne žaginega lista **(28)**.

Preverjanje

Vzporedni prislon **(27)** se mora žaginega lista dotikati po celotni dolžini.

Nastavitev

– S priloženim šestrobim ključem **(9)** sprostite srebrne vijake na paru zatičev **(44)**, da lahko zatiči prosto drsijo.
– Z vzporednim vodilom **(27)** premaknite par zatičev **(44)** v desno za približno 3 mm.
– Z vrtljivim gumbom **(24)** na zgornji, srebrni skali **(13)** nastavite razdaljo 0 mm med vzporednim vodilom in žaginim listom.
– Vpenjalni ročaj **(25)** za razširitev rezalne mize pritisnite navzdol.
– Par zatičev **(44)** z vzporednim vodilom **(27)** potisnite v levo, dokler se vzporedno vodilo po celotni dolžini ne dotakne žaginega lista.
– S priloženim šestrobim ključem **(9)** previdno sprostite srebrne vijake na paru zatičev **(44)**.
– Zložite ročici za zaklep **(42)** na obeh straneh, da pritrdite vzporedno vodilo.
– Prepričajte se, da se vzporedno vodilo po celotni dolžini še vedno dotika žaginega lista.

Nato preverite črni par zatičev **(43)** in **(45)**.

Poravnava vzporednega vodila – par zatičev (43), črna desno (glejte sliko M)

Preden poravnate par zatičev **(43)**, morate najprej pravilno poravnati par zatičev **(44)** (srebrna, desno).
(glejte „Poravnava vzporednega vodila – par zatičev **(44)**, srebrna desno (glejte sliko **L**)“, Stran 30)

– Sprostite ročico za zaklep **(42)** na vzporednem vodilu **(27)** in dvignite vzporedno vodilo s para zatičev **(44)**.
– S priloženim šestrobim ključem **(9)** sprostite črne vijake na paru zatičev **(43)**, da lahko zatiči prosto drsijo.

– Odprtine obročnega ključa **(23)** držite na sprednjih zatičih **(44)**/**(43)**.
– Črni zatič **(43)** premaknite, dokler se oba zatiča (srebrni **(44)** in črni **(43)**) ne vstavita v ustrezno odprtino obročnega ključa.
– Te korake ponovite z zadnjimi zatiči **(44)**/**(43)**.

Poravnava vzporednega vodila – par zatičev (45), črna levo

Preden poravnate vzporedno vodilo **(27)**, je treba prislone **(17)**/**(22)** najprej nastaviti za navpični standardni zajeralni kot in zagotoviti, da je žagin list **(28)** vzporeden z vodilnimi utori **(47)** kotnega vodila.
(glejte „Nastavitev vodil za standardni navpični zajeralni kot 0°/45°“, Stran 30)
(glejte „Vzporednost žaginega lista k vodilnim utorom kotnega prislona (glejte sliko **K**)“, Stran 30)

– Sprostite ročico za zaklep **(42)** na vzporednem vodilu **(27)** in pustite, da se vzporedno vodilo med celotnim postopkom poravnave prosto premika.
– Zareze na vzporednem vodilu **(27)** postavite nad par zatičev **(45)** (črna). Dodatno vzporedno vodilo **(8)** mora biti obrnjen stran od zaščitnega pokrova **(3)**.
– Odstranite zaščitni pokrov **(3)**.
– Povlecite vpenjalni ročaj **(25)** za razširitev rezalne mize do konca navzgor in premaknite vzporedno vodilo **(27)**, dokler se ne dotakne žaginega lista **(28)**.

Preverjanje

Vzporedni prislon **(27)** se mora žaginega lista dotikati po celotni dolžini.

Nastavitev

– S priloženim šestrobim ključem **(9)** sprostite črne vijake na paru zatičev **(45)**, da lahko zatiči prosto drsijo.
– Par zatičev **(45)** z vzporednim vodilom **(27)** potisnite v desno, dokler se vzporedno vodilo po celotni dolžini ne dotakne žaginega lista.
– S priloženim šestrobim ključem **(9)** previdno sprostite črne vijake na paru zatičev **(45)**.
– Zložite ročici za zaklep **(42)** na obeh straneh, da pritrdite vzporedno vodilo.
– Prepričajte se, da se vzporedno vodilo po celotni dolžini še vedno dotika žaginega lista.

Nastavitev prikazovalnika razmaka rezalne mize (glejte sliko N)

– Sprostite ročico za zaklep **(42)** na vzporednem vodilu **(27)** in pustite, da se vzporedno vodilo med celotnim postopkom poravnave prosto premika.
– Zareze na vzporednem vodilu **(27)** postavite nad par zatičev **(44)** (srebrna). Dodatno vzporedno vodilo **(8)** mora biti obrnjen stran od zaščitnega pokrova **(3)**.
– Odstranite zaščitni pokrov **(3)**.
– Povlecite vpenjalni ročaj **(25)** za razširitev rezalne mize do konca navzgor in premaknite vzporedno vodilo **(27)**, dokler se ne dotakne žaginega lista **(28)**.
– Sprostite vijake **(63)** s križnim izvijačem in naravnajte kazalnik razmaka **(59)** vzdolž oznake za 0 skale **(13)**.
– Ponovno trdno privijte vijaka **(63)**.

Nastavitev nivoja vložka za mizo (glejte sliko O)

Preverjanje

Sprednja stran vložka za mizo **(6)** mora biti poravnana z rezalno mizo ali pa biti nekoliko pod njo, hrbtna stran mora biti poravnana z rezalno mizo ali pa mora biti nekoliko nad njo.

Nastavitev

– S šestrobim ključem **(9)** nastavite pravilni nivo štirih nastavitvenih vijakov **(64)**.

Nastavite zračnost vodila kotnega vodila v vodilni utor (glejte sliko P)

Po intenzivni uporabi je lahko zračnost vodila **(46)** kotnega vodila v vodilnem utoru **(47)** prevelika.

– Nastavitvene vijake **(65)** vodila **(46)** znova pritrdite.

Shranjevanje in transport

Shranjevanje sestavnih delov orodja (glejte sliko Q)

Za shranitev nudi električno orodje možnost varne pritrditve posebnih elementov naprave.

– Vstavite vse rahle elemente naprave v držala na ohišju (glejte naslednjo preglednico).

Element naprave	Shranjevanje
Zaščitni pokrov **(3)**	Držalo **(10)**; pritrditev z blokirno ročico **(40)**
Kotno vodilo **(1)**	Držalo **(33)**
Adapter za odsesavanje **(34)**	glejte sliko **Q**
Obročni ključ **(23)**	glejte sliko **Q**
Šestrobi ključ **(9)**	glejte sliko **Q**
Potisno držalo **(7)**	namestite ga v držalo med vzporedno vodilo **(27)** in dodatno vzporedno vodilo **(8)**
Vzporedno vodilo **(27)**	obrnite; namestite od spodaj v vodilo **(26)** nad par zatičev **(43)** in zategnite ročico za zaklep **(42)**

Prenašanje električnega orodja (glejte sliko R)

Pred premeščanjem električnega orodja izvedite naslednje korake:

– Električno orodje namestite v transportni položaj (glejte „Transportni položaj“, Stran 27).
– Odstranite vse dele pribora, ki jih ni mogoče trdno namestiti na električno orodje.
  Če je mogoče, neuporabljene žagine liste med transportom položite v zaprto posodo.
– Potisnite vodilo **(26)** v celoti navznoter, vpenjalni ročaj **(25)** za fiksiranje pa potisnite navzdol.
– Omrežni kabel navijte na držalo kabla **(32)**.
– Za dvig ali transport uporabite nosilni ročaj **(66)** ali oprijemalne reže **(67)**. Za to **ne** uporabljajte ročajev za pozicioniranje **(11)**.

- ▶ **Za transportiranje električnega orodja uporabljajte samo transportne priprave in nikoli zaščitnih priprav.**

Vzdrževanje in servisiranje

Vzdrževanje in čiščenje

- ▶ **Pred začetkom kakršnih koli del na električnem orodju izvlecite omrežni vtič iz vtičnice.**
- ▶ **Skrbite za čistočo električnega orodja in prezračevalnih utorov, da lahko dobro in varno delate.**

Če morate zamenjati priključni kabel, storite to pri servisu **Bosch** ali pooblaščenem servisu za električna orodja **Bosch**, da ne pride do ogrožanja varnosti.

Čiščenje

Po vsakem delovnem postopku z izpihovanjem s zrakom pod tlakom ali s čopičem odstranite prah in ostružke.

Mazanje električnega orodja



Po potrebi naoljite električno orodje na prikazanih mestih (glejte sliko **S**). Pooblaščen Boschev servisni center opravlja ta dela hitro in zanesljivo.

- ▶ **Maziva in čistilna sredstva odlagajte na okolju prijazen način. Upoštevajte zakonske predpise.**

Ukrepi za zmanjšanje hrupa

Ukrepi proizvajalca:

- Mehki zagon
- Dobava s posebnih žaginim listom, ki je predviden za zmanjšanje hrupa

Ukrepi uporabnika:

- Montaža z nizkimi vibracijami na stabilni delovni površini
- Uporaba žaginih listov s funkcijami, ki zmanjšajo hrup
- Redno čiščenje žaginega lista in električnega orodja

Servisna služba in svetovanje uporabnikom



https://www.bosch-pt.com/serviceaddresses

Slovensko

Tel.: +00 803931

Ob vseh vprašanjih in naročilih rezervnih delov nujno sporočite 10-mestno številko na tipski ploščici izdelka.

Odlaganje

Električno orodje, pribor in embalažo je treba dostaviti v okolju prijazno ponovno predelavo.



Električnih orodij ne odvrzite med gospodinjske odpadke!

Zgolj za države Evropske unije:

Električno in elektronsko opremo, ki ni več uporabna, je treba zbirati ločeno in odstraniti na okolju prijazen način. Uporabite za to določene sisteme za zbiranje odpadkov.

Zaradi nevarnih snovi, ki jih lahko vsebuje odpadni material, lahko nepravilno ravnanje z odpadnim materialom škoduje okolju in zdravju.

Garancija proizvajalca



https://www.bosch-pt.com/guarantee/202601



GTA 571
0 601 B22 800



GTA 50 W
0 601 B57 000



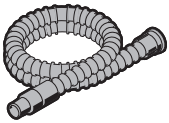

Ø 28 mm:
2 608 000 772 (3.2 m)



GAS 18V-12 MC

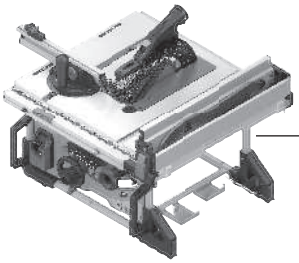

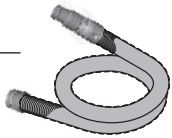

Ø 28 mm:
2 608 000 885 (4 m)



GAS 12-40 MA



GAS 35 M AFC

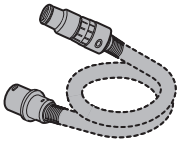

Ø 35 mm:
2 608 000 565 (5 m)



Ø 35 mm:
2 608 000 566 (5 m)



GAS 55 M AFC

Servicekontakte
Service Contacts
Contacts de Service
Contactos de Servicio
Контакты сервисных центров

https://www.bosch-pt.com/serviceaddresses

Garantiebedingungen
Guarantee Conditions
Conditions de Garantie
Condiciones de Garantía
Условия гарантии

https://www.bosch-pt.com/guarantee/202601